Miele

Bruksanvisning

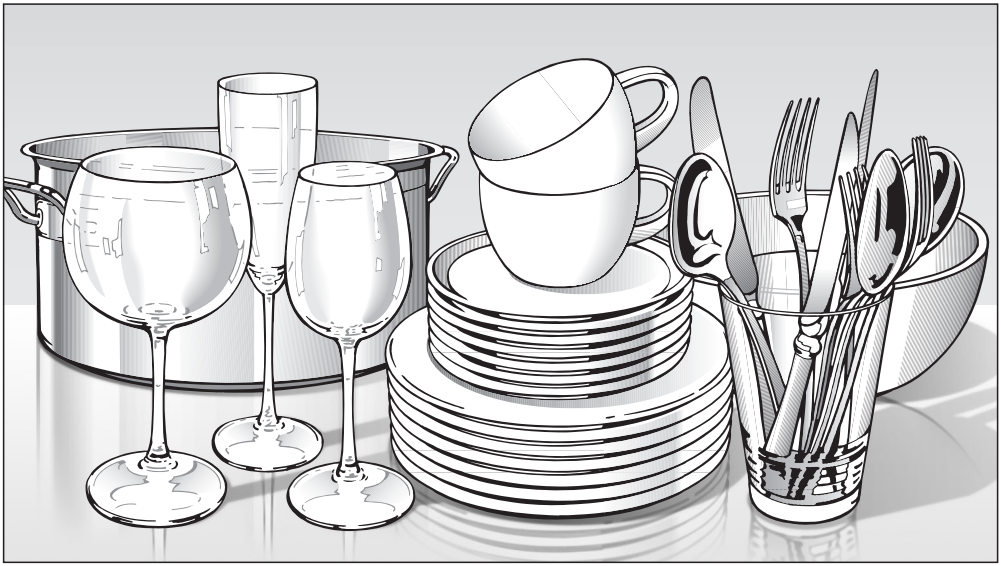

Diskmaskin för professionellt bruk PFD 100 SmartBiz

sv-SE

Bruksanvisningen ska **ovillkorligen** läsas innan maskinen installeras och tas i bruk. Därmed undviks olyckor och skador på maskinen.

M.-Nr. 12 020 390

Innehåll

Om bruksanvisningen 5
Instruktioner 5

Beskrivning av diskmaskinen 6
Översikt 6
Manöverpanel 7
Hur displayen fungerar 8

Användningsområde 9

Säkerhetsanvisningar och varningar 11

Bidra till att skona miljön 19

Första gången produkten används 20
Grundinställningar 20
Ställa in språk 20
Ställa in Miele@home 20
Ställa in klockan 21
Ställa in vattenhårdhet 21
Miele@home 22
Öppna luckan 24
Stänga luckan 25
Aktivera barnsäkring 25
Avhärdningssalt 26
Fylla på salt 27
Fylla på salt 27
Spolglans 28
Fylla på spolglans 29
När spolglansen är slut 29

Diska miljövänligt 30
Ekonomisk diskning 30
EcoFeedback – visning av förbrukning 31

Placera disken 32
Allmänna anvisningar 32
Överkorg 34
Justera överkorgen 36
Underkorg 37
Bestickkorg 38
Placera diskkorgen 38
Exempel på placering 40
Diskmaskin med bestickkorg 40

Innehåll

Diskmedel 42
Användningsområde 42
Dosera diskmedel 43
Fylla på diskmedel 44
Byte av diskmedel 46

Drift 47
Starta diskmaskinen 47
Välja program 47
Visning av programtid 48
Starta program 48
Programslut 49
Energi 49
Stänga av diskmaskinen 50
Plocka ur disk 50
Avbryta program tillfälligt 51
Avbryta eller byta program 51

Tillvalsfunktioner 52
Tillval 52
Timer 53
Aktivera fjärrstart 57

Programöversikt 58

Rengöring och skötsel 62
Underhåll 62
Rengöra diskutrymmet 62
Rengöra luckan och lucktätningen 63
Rengöra manöverpanelen 63
Rengöra fronten 63
Rengöra spolarmarna 64
Kontrollera silarna i diskutrymmet 66
Rengöra silarna 66
Rengöra silen i vattentilloppet 68
Rengöra avloppspumpen 69

Hur man klarar av mindre störningar själv 71
Tekniska fel 71
Felmeddelanden 72
Lucköppnare 73
Fel i vattentilloppet 74
Fel i vattenavloppet 75
Allmänna problem med diskmaskinen 76

Innehåll

Ljud ... 77
Otillfredsställande diskresultat ... 78

Miele service ... 81
Få hjälp vid eventuella störningar ... 81
Programuppdatering ... 81
EPREL-databas ... 81
Anvisningar för testinstitut ... 81
Garanti ... 82

Installation ... 83
Elanslutning ... 83
Mieles vattenskyddssystem ... 84
Vattentillopp ... 84
Ansluta vattenavlopp ... 86

Tekniska data ... 87

Inställningar ⚑ ... 88
Öppna menyn Inställningar ... 88
Ändra inställningar ... 88
Språk ⚑ ... 89
Tid ... 89
Vattenhårdhet ... 90
Spolglans ... 91
Extern dosering ... 91
Temperaturenhet ... 92
Temp. klarsköljning ... 92
Miele@home ... 93
Fjärrstyrning ... 95
Remote uppdatering ... 96
SmartStart ... 97
EcoStart ... 97
Förbrukning (EcoFeedback) ... 99
Displayens ljusstyrka ... 100
Ljudstyrka ... 100
Indikering för påfylln. ... 101
AutoOpen ... 101
Programversion ... 102
Butik ... 102
Fabriksinställningar ... 102

Varningar

⚠ Textrutor med dessa symboler innehåller säkerhetsinformation. De varnar för eventuella person- och sakskador.

Läs noggrant igenom varningarna och beakta alla uppmaningar och förhållningsregler.

Anvisningar

Anvisningarna innehåller information som måste beaktas särskilt.

Dessa anvisningar kännetecknas med en bredare ram.

Ytterligare information och kommentarer

Ytterligare information och kommentarer står i en enkel ram.

Instruktioner

Handhavandet av diskmaskinen visas genom markerade instruktioner. De förklarar steg för steg hur du ska göra.
Varje steg indikeras av en svart kvadrat.

Exempel:
■ Välj önskad inställning och bekräfta med knappen *OK*.

Display

Information om diskmaskinens display utmärks av ett särskilt typsnitt som efterliknar displaytexten.

Exempel:
Om meddelandet ⏲Programslut eller AutoOpen visas i displayen ....

Beskrivning av diskmaskinen

Översikt

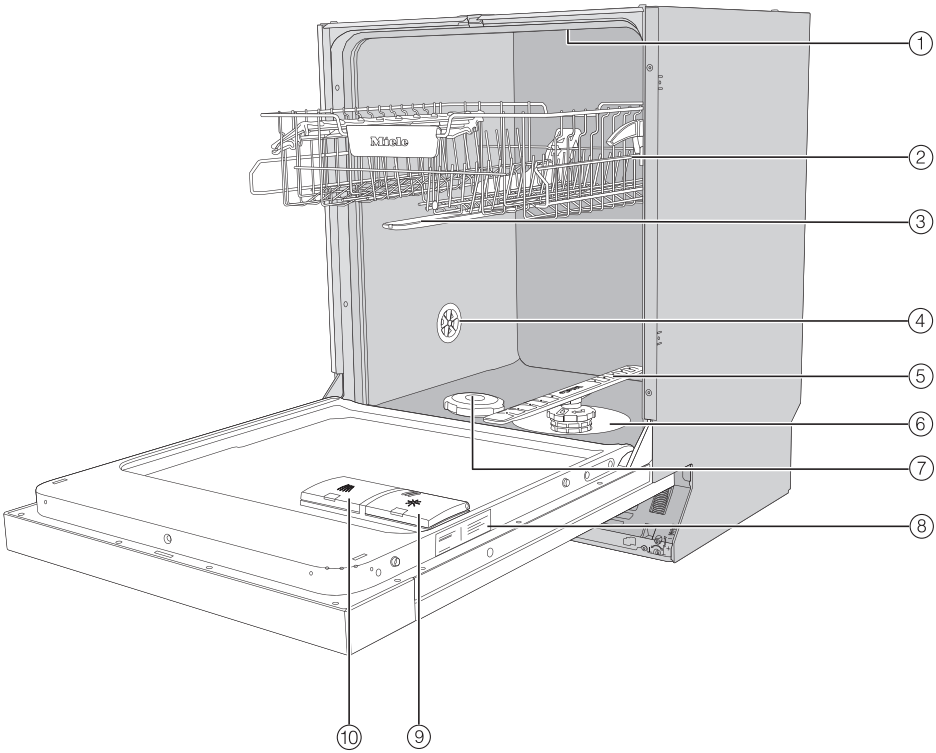

① Övre spolarm
② Överkorg (beroende på modell)
③ Spolarm mitten
④ Avluftningsventil
⑤ Nedre spolarm
⑥ Silkombination
⑦ Saltbehållare
⑧ Typskylt
⑨ Spolglansfack
⑩ Diskmedelsfack

Manöverpanel

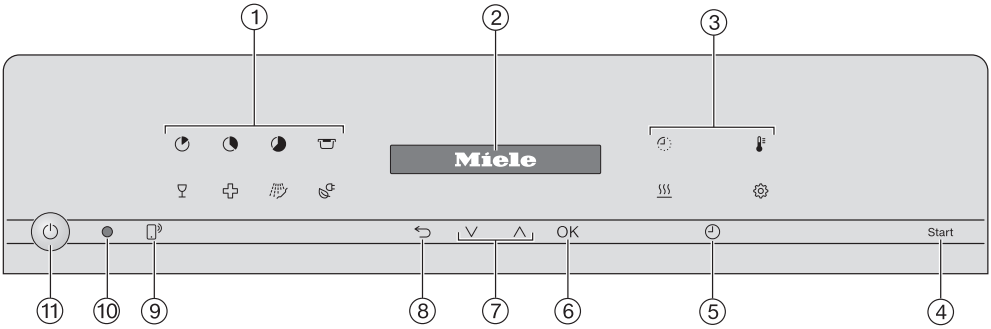

① Programval

- = Kort
- = Universal
- = Intensiv
- = Plast
- = Glas
- = Hygien
- = Kallt fördisk
- = ECO

② Display
För mer information om hur displayen fungerar, se avsnittet “Beskrivning av diskmaskinen – Displayens funktioner”.

③ Tillval

- Återstående programtid
- = Temperatur
- = Extra torkning
- = Inställningar

④ Touchknapp *Start*
Starta valt program.

⑤ Touchknappen *Timer*
Välja Senare start.

⑥ Touchknappen *OK*
Välja den menypunkt och värden som visas.
Bekräfta meddelanden.

⑦ Touchknappar ∨∧
Välja program.
Ändra värden.
Bläddra till andra menysidor.

⑧ Touchknappen *tillbaka*
För att byta till föregående menynivå eller ta bort tidigare inställda värden.

⑨ Touchknapp *Fjärrstart*
Aktivera/avaktivera tillvalet “Fjärrstart”.

⑩ Optiskt gränssnitt
För Miele service.

⑪ Touchknapp *På/Av*
Starta och stänga av diskmaskinen.

Hur displayen fungerar

Via displayen kan du välja och ställa in följande:

- program
- timer
- Inställningar ⚑

I displayen kan följande visas:

- programavsnitt
- beräknad resterande tid för programmet
- programstegets aktuella temperatur
- vattenbrukningen
- eventuella felmeddelanden och anvisningar.

För att spara energi stängs diskmaskinen av efter några minuter om du inte trycker på någon touchknapp under denna tid.
För att koppla in diskmaskinen igen trycker du på touchknappen ⏻.

Med touchknappen *OK* bekräftar du meddelanden och inställningar samt byter till nästa meny eller till en annan menynivå.

Under ⚙ *Inställningar* visas en rullgardinsmeny ⎹ på höger sida i displayen. Här får du ytterligare valmöjligheter. Dessa valbara alternativ kan du se med touchknapparna ∨∧.

I menyn “Inställningar” kan diskmaskinens elektronik anpassas till olika krav (se avsnittet “Inställningar”).

Det inställda valet markeras med en bock ✓.

När du vill lämna undermenyn igen, trycker du på touchknappen ⮌ *tillbaka*.

Om du under flera sekunder inte trycker på någon touchknapp när du ställer in tid, växlar displayen tillbaka till föregående meny. Du måste då upprepa dina inställningar.

Denna diskmaskin för professionellt bruk uppfyller gällande säkerhetskrav. Felaktig användning kan medföra person- och sakskador.

Läs bruksanvisningen noga innan du installerar och tar diskmaskinen i bruk. Det är viktigt eftersom den innehåller information om säkerhet, användning och underhåll. Därigenom skyddar du dig och förhindrar skador på diskmaskinen. Spara bruksanvisningen och överlämna den vid eventuellt ägarbyte.

▶ Den här diskmaskinen för professionellt bruk är tack vare sina korta programtider och stora diskkapacitet avsedd att användas exempelvis på kanslier och kontor samt i lunchrum, klubbhus, hantverkslokaler, aktiva kök och liknande driftmiljöer.

Diskmaskinen kan även användas i privata hushåll och av kunder på hotell, motell, bed and breakfasts, och andra typiska hushållsmiljöer.

▶ Begreppet diskmaskin kommer generellt att användas i denna bruksanvisning för diskmaskin för professionellt bruk.
Glas, bestick och kärl kommer att betecknas som diskgods i den här bruksanvisningen, om de inte definieras närmare.

▶ Denna diskmaskin är inte lämplig för permanent drift.

▶ Denna diskmaskin är inte lämplig för rengöring av medicinprodukter.

▶ Denna diskmaskin bör endast användas för sådan diskning som beskrivs i denna bruksanvisning, alltså för att rengöra disk. Alla andra användningar, ombyggnader och förändringar är otillåtna.

▶ Diskmaskinen är endast avsedd för stationärt bruk inomhus.

▶ Diskmaskinen är avsedd att användas upp till en höjd som är 4 000 m över havet.

▶ Specialinsatserna i korgarna ska bara användas enligt avsett ändamål.

▶ Personer, som på grund av sina fysiska, sensoriska eller mentala förmågor eller på grund av oerfarenhet eller okunskap inte kan använda diskmaskinen på ett säkert sätt, får endast använda den under uppsikt eller anvisning av en ansvarig person.

▶ Denna diskmaskin är (beroende på modell) utrustad med en speciallampa på grund av speciella krav (som till exempel temperatur, fukt, kemisk beständighet, reptålighet och vibration). Denna lampa får bara användas för det avsedda ändamålet. Den är inte anpassad för vanlig rumsbelysning. Lampan får bara bytas av Miele service eller en behörig elektriker.
Denna diskmaskin har flera ljuskällor i energieffektivitetsklass D. Styrdelen till belysningen är integrerad i maskinstyrningen och kan inte tas ut enskilt. Därför kan inte strömförbrukningen mätas separat.

Fackmässig installation

▶ Diskmaskinen får inte installeras på platser där det föreligger risk för explosion eller frost.

▶ Var försiktig både före och under monteringen av diskmaskinen. Man kan göra illa och skära sig på en del metalldelar. Ha skyddshandskar på dig.

▶ För garanterad stabil installation måste integrerbara diskmaskiner placeras under en genomgående bänkskiva som är monterad i intillstående skåp.

▶ För att undvika risken för kondensvattenskador bör endast skåp/inredning för professionellt bruk stå i närheten av diskmaskinen.
Du kan skydda omtåliga möbler genom att montera det ångskyddsset som finns som extra tillbehör.
Ångskyddsfolien måste klistras i diskmaskinens öppningsområde under bänkskivan.

▶ Luckfjädringen på båda sidor måste vara jämnt inställd. Den är rätt inställd när luckan stannar i sitt läge när du släpper den i halvöppen position (cirka 45° öppningsvinkel). Luckan får inte falla ner utan att den bromsas upp.
Diskmaskinen får endast användas med korrekt inställd luckfjädring. Kontakta Miele service om luckan inte kan ställas in korrekt.

Frontplattans maximala vikt, som kan utjämnas med de från fabrik inbyggda luckfjädrarna, är 10–12 kg (beroende på modell).

Teknisk säkerhet

▶ Diskmaskinen får endast tas i drift och repareras av Miele service eller av en av Miele auktoriserad fackman. Ej fackmässig installation, underhållsarbete eller reparation kan innebära allvarlig fara för användaren.

▶ Diskmaskinen får endast användas av utbildad personal. De som använder diskmaskinen måste regelbundet undervisas i dess användning.

▶ Kontrollera att diskmaskinen inte är skadad innan du använder den. Ta under inga omständigheter en skadad diskmaskin i drift. En skadad diskmaskin kan utgöra en fara för din säkerhet!

▶ Ta omedelbart en skadad eller otät diskmaskin ur drift och informera Miele service eller en av Miele auktoriserad fackman informeras.

▶ Defekta delar får endast bytas ut mot Mieles originalreservdelar. Endast om originalreservdelar används, garanterar Miele att alla säkerhetskrav uppfylls.

▶ Elsäkerheten för diskmaskinen kan endast garanteras om den är ansluten till en jordad säkerhetsbrytare. Låt i tveksamma fall en elektriker kontrollera installationen.

▶ Följ installationsanvisningarna i bruksanvisningen och installationsplanen.

▶ Försäkra dig om att anslutningsuppgifterna (säkring, spänning och frekvens) på typskylten överensstämmer med elnätets.

▶ Diskmaskinen får endast användas när luckmekaniken fungerar felfritt eftersom det annars finns risk för olyckor och/eller skador när den automatiska lucköppningen är aktiverad (beroende på modell). Frontplattans maximala vikt, som kan utjämnas med de från fabrik inbyggda luckfjädrarna, är 10–12 kg (beroende på modell).
En fungerande luckmekanik kännetecknas av:

- Luckfjädringen på båda sidor måste vara jämnt inställd. Den är rätt inställd när luckan stannar i sitt läge när du släpper den i halvöppen position (cirka 45° öppningsvinkel). Luckan får inte falla ner utan att den bromsas upp.
- Skenorna till luckstängningen åker in automatiskt efter torkningen när luckan har öppnats.

▶ Det får inte finnas någon stickpropp till andra elektriska maskiner bakom diskmaskinen. Inbyggnadsdjupet kan vara otillräckligt och genom tryck på stickproppen uppstår risk för överhettning. Se avsnittet “Elanslutning”.

▶ Diskmaskinens elanslutning får inte ske via grenuttag eller en olämplig förlängningskabel eftersom den nödvändiga säkerheten då inte kan garanteras (bl a risk för överhettning).

▶ Öppna aldrig maskinens hölje. Kontakt med strömförande anslutningar och ändringar av modulens elektriska och mekaniska konstruktion kan leda till funktionsstörningar.

▶ Om anslutningskabeln är skadad får proffsdiskmaskinen inte tas i drift. En skadad anslutningskabel måste bytas ut mot en lämplig anslutningskabel. Av säkerhetsskäl får kabeln bara bytas av en auktoriserad fackman eller av Miele service.

▶ Bryt strömmen till diskmaskinen vid reparation och underhåll.

▶ Vattenanslutningens plasthölje innehåller en elektrisk ventil. Doppa inte höljet i vätska.

▶ I tilloppsslangen finns strömförande ledningar. Slangen får därför inte kortas av.

▶ Det inbyggda Waterproof-systemet är ett tillförlitligt skydd mot vattenläckage under följande förutsättningar:

- att diskmaskinen installeras enligt instruktionerna,
- att diskmaskinen repareras och defekta delar byts ut vid synlig skada,

- att vattenkranarna stängs av vid längre tids bortavaro (till exempel vid semester).

Waterproof-systemet fungerar även när diskmaskinen är avstängd. Den får dock inte skiljas från elnätet.

▶ Garantianspråk går förlorade om diskmaskinen repareras av andra än av Miele auktoriserad service.

Användning

▶ Denna diskmaskin är endast avsedd för vattendrift och diskmedel som lämpar sig för professionell diskning. Organiska lösningsmedel eller lättantändliga vätskor får inte tillsättas.
Det föreligger bland annat risk för explosioner och för skador på maskinen genom åverkan på gummi- eller plastdelar och vätskeläckor i samband med det.

▶ Du kan skada dig eller snubbla över diskmaskinsluckan när den står öppen. Låt därför inte luckan stå öppen i onödan.

▶ Ställ eller sätt dig inte på den öppnade luckan. Diskmaskinen kan välta eller skadas.

▶ Efter arbeten på vattenledningsnätet måste vattenförsörjningsledningen till diskmaskinen luftas. Annars kan komponenter skadas.

▶ Tänk på att diskmaskinen blir väldigt varm när den används. Risk för bränn- eller skållskada när luckan öppnas! Låt diskgods, bestick, korgar och insatser svalna innan de tas ut. Töm eventuella varmvattenrester i diskutrymmet.

▶ Vattnet i diskutrymmet är inget dricksvatten!

▶ Förbehandling (till exempel med diskmedel), men också vissa typer av smuts och en del diskmedel, kan förorsaka skumbildning.

▶ Skum som hamnar utanför diskutrymmet kan medföra skada på diskmaskinen. Avbryt genast programmet om skum hamnar utanför och skilj diskmaskinen från elnätet!

▶ Halkrisk kan uppstå om det hamnar vätskor på golvet och beroende på golvytan och vilka skor man använder. Håll golvet så torrt det går och ta alltid bort vätskor direkt med passande medel. Se till att ta lämpliga skyddsåtgärder vid borttagning av miljöfarliga ämnen och varma vätskor.

▶ Var noga med att följa tillverkarens anvisningar vid användning av diskmedel och specialprodukter. För att undvika materialskador och häftiga kemiska reaktioner (till exempel knallgasreaktion) ska respektive diskmedel endast användas för det ändamål som anges av tillverkaren.

▶ Miele ansvarar ej för eventuell påverkan av kemiska rengöringsmedel på diskgods. Beakta diskmedeltillverkarens anvisningar för lagringsvillkor, användning och dosering.

▶ Andas aldrig in pulverdiskmedel! Svälj aldrig diskmedel! Diskmedel kan orsaka frätskador i näsa, mun och svalg. Uppsök genast läkare om någon har andats in eller svalt diskmedel.

▶ Personer över 16 år får fylla på diskkemikalier och byta behållare efter att ha fått noggranna instruktioner.

▶ Diskmedel i pulverform eller flytande form som innehåller aktivt klor får inte användas. De kan skada diskmaskinens plastmaterial och tätningar.

▶ För att förhindra materialskador och korrosion får inga syror, kloridhaltiga lösningsmedel eller korroderat järn sättas in i diskutrymmet eller komma på ytterbeklädnaden.

▶ Diska inget som har rester av aska, sand, vax, smörjfett eller färg i diskmaskinen. Dessa ämnen förstör diskmaskinen.

▶ Diskmaskinen och dess omedelbara omgivning får inte spolas av (till exempel med vattenslang eller högtryckstvätt) för rengöring.

▶ Tänk på skaderisken vid lastning och tömning av stående vassa och spetsiga bestickdelar.

▶ Avlägsna alla grova mat- och vätskerester från porslinet innan det placeras i diskutrymmet.

Barn i närheten

▶ Håll uppsikt över barn som befinner sig i närheten av diskmaskinen. Låt aldrig barn leka med diskmaskinen. Det finns bland annat risk för att barn kan bli instängda i diskmaskinen.

▶ Barn under åtta år bör hållas borta från diskmaskinen om de inte hålls under ständig uppsikt.

▶ Barn från åtta år och uppåt får endast använda diskmaskinen utan uppsikt under förutsättning att de känner till hur man använder den på ett säkert sätt. Barn måste kunna se och förstå riskerna med en felaktig användning.

▶ Om automatisk lucköppning är aktiverad får inte småbarn befinna sig i närheten av diskmaskinens lucka. Om diskmaskinen inte fungerar som den ska finns då risk för skada, det är dock osannolikt.

▶ Låt inte barn komma i kontakt med diskmedel! Diskmedel kan orsaka frätskador i mun och svalg eller leda till kvävning. Håll därför barn borta från öppnad diskmaskin. Det kan fortfarande finnas kvar rester av diskmedel i diskmaskinen. Ta genast barnet till en läkare om det har fått diskmedel i munnen.

Tillbehör

▶ Använd endast Mieles originaltillbehör. Om ej godkända tillbehör används gäller inte längre garanti och/eller produktansvar och Miele kan inte längre garantera att säkerhetsbestämmelserna uppfylls.

▶ Miele garanterar tillgängligheten av reservdelar till din diskmaskin i upp till 15 år (minst 10 år) efter att modellserien har utgått ur sortimentet.

Transport

▶ Transportera bara diskmaskinen upprätt så att inget vatten kommer in i den elektriska styrningen och orsakar fel.

▶ Innan transport ska du plocka ur det som finns i diskmaskinen och fästa alla lösa delar som korgar, slangar och kablar.

Miele tar inget ansvar för skador som har uppstått på grund av att säkerhetsanvisningarna och varningarna inte har följts.

Transportförpackning

Förpackningen skyddar produkten mot transportskador. Förpackningsmaterialen är valda med hänsyn till miljön och är därför återvinningsbara.

Förpackning/emballage som återförs till materialkretsloppet innebär minskad råvaruförbrukning och mindre mängder avfall.

Hantering av uttjänt produkt

Uttjänta elektriska och elektroniska produkter innehåller i många fall material som kan återanvändas. Men de innehåller även skadliga ämnen som är nödvändiga beståndsdelar för dess funktion och säkerhet. Om sådana ämnen hamnar i hushållsavfallet eller hanteras på fel sätt kan det medföra skador på människors hälsa och på miljön. Kasta därför på inga villkor den uttjänta produkten i hushållsavfallet.

Lämna istället in uttjänta elektriska och elektroniska produkter till en återvinningsstation. Du är själv ansvarig för att radera eventuella personliga uppgifter som kan stå på maskinen. Se till att den uttjänta produkten förvaras barnsäkert tills den lämnas in.

Grundinställningar

Starta diskmaskinen

■ Koppla in diskmaskinen med touchknappen ⏻.

När du startar diskmaskinen visas välkomstbilden och en välkomstmelodi hörs.

> För information om hur displayen fungerar, se avsnittet “Beskrivning av diskmaskinen – Displayens funktioner”.

Ställa in språk

Displayen växlar automatiskt till inställning av språk.

■ Välj önskat språk och vid behov även land med touchknapparna ∨∧ och bekräfta med *OK*.

> Mer information om inställning av språk finns i avsnittet “Inställningar – Språk”.

Det inställda språket är markerat med en bock ✓.

Ställa in Miele@home

I displayen visas meddelandet Miele@home.

■ Om du vill installera Miele@home direkt så bekräftar du med *OK*.

Tips! Om du vill göra installationen senare så väljer du alternativet Hoppa över och bekräftar med *OK*.

Det finns två sätt att ansluta diskmaskinen till ditt nätverk:

■ Välj önskad anslutningsmetod och bekräfta med *OK*.

1. Anslutning via app
2. Anslutning via WPS
   (WPS=Wi-Fi Protected Setup)

Displayen och aktuell anslutningslösning leder dig genom nästa steg.

> Mer information om Miele@home finns i avsnittet “Inställningar – Miele@home”.

Ställa in klockan

Klockan uppdateras automatiskt när du ansluter till ett wifi-nätverk.

Displayen växlar till inställning av tid.

Inställd tid behövs för att använda funktionen “Timer”.

- Ställ in timmar med touchknapparna ∨∧ och bekräfta med *OK*.
- Därefter ställer du in minuterna och bekräftar med *OK*.

Om du håller touchknapparna ∨ eller ∧ intryckta räknas siffrorna automatiskt upp eller ner.

Ställa in vattenhårdhet

Displayen växlar till inställning av vattenhårdhet.

- Programmera hårdhetsgraden exakt efter vattnet på uppställningsplatsen.
- Den lokala vattenleverantören eller din kommun lämnar vid behov information om vattnets hårdhetsgrad.
- Vid varierande hårdhetsgrad (till exempel 10–15 °dH) ska inställningen alltid programmeras efter den högsta hårdhetsgraden (i det här exemplet 15 °dH).

Eventuellt framtida servicearbete underlättas om du känner till vattnets hårdhetsgrad.

Anteckna därför vattnets hårdhetsgrad här:

_____°dH

Förinställd hårdhetsgrad vid leverans är 14 °dH.

- Ställ in hårdhetsgraden på uppställningsplatsen och bekräfta med *OK*.

Mer information om inställning av vattenhårdhet finns i avsnittet “Inställningar – Vattenhårdhet”.

Sedan visas meddelanden.

När du har bekräftat detta meddelande med *OK* visas de båda indikeringarna för påfyllning Fyll på salt och Fyll på spolglans.

- Fyll vid behov på salt och spolglans (se avsnitten “Första gången diskmaskinen används – Avhärdningssalt – Spolglans”).
- Bekräfta meddelandena med *OK*.

På displayen visas kort det valda programmet och motsvarande touchknapp lyser.
Sedan visas eventuellt prognosen för det valda programmets vattenförbrukning under ett par sekunder.
Sedan växlar displayen till visning av den beräknade programtiden för valt program.

Miele@home

Din diskmaskin är utrustad med en integrerad wifi-modul.

För att använda wifi-stickan behöver du:

- ett wifi-nätverk,
- en nätanslutningslösning från Miele, till exempel appen Miele@mobile,
- ett användarkonto hos Miele. Användarkontot kan du skapa via nätanslutningslösningarna från Miele, till exempel i appen Miele@mobile.

Aktuell nätanslutningslösning guidar dig vid anslutningen mellan diskmaskinen och ditt wifi-nätverk.

Efter det att du har anslutit diskmaskinen till ditt wifi-nätverk kan du exempelvis göra följande med nätanslutningslösningen:

- ta fram information om diskmaskinens driftstatus,
- ta fram upplysningar om diskmaskinens programförlopp.

När du ansluter diskmaskinen till ditt wifi-nätverk höjs energiförbrukningen, även om diskmaskinen är avstängd.

Kontrollera att signalen från ditt nätverk är tillräckligt stark där diskmaskinen står.

Tillgänglighet wifi-anslutning

Wifi-anslutningen delar frekvensområde med andra maskiner och produkter (till exempel mikrovågsugnar, fjärrstyrda leksaker). Detta kan orsaka tillfälliga eller fullständiga störningar i anslutningen. Av denna anledning kan en ständig åtkomst till de befintliga funktionerna inte garanteras.

Tillgänglighet Miele@home

Vilka funktioner du kan använda i Miele@mobile eller andra nätanslutningslösningar beror på vilka Miele@home-servicetjänster som är tillgängliga i ditt land.

Servicetjänsten för Miele@home finns inte i alla länder.

Gå till hemsidan www.miele.se för information om tjänstens tillgänglighet.

Miele-app

Nu kan du ansluta diskmaskinen till appen Miele@mobile.
Appen kan laddas ner utan kostnad från App Store ® eller Google Play Store™.

Appen Miele@mobile

Hämta i App Store

LADDA NED PÅ Google Play

Alla diskmaskiner genomgår ett funktionstest i fabriken. Vattenrester i diskmaskinen beror på detta test och inte på att diskmaskinen har använts tidigare.

Öppna luckan

Luckan öppnas automatiskt lite grann i vissa program för att förbättra torkningen.
Du kan också stänga av denna funktion (se avsnittet “Inställningar – AutoOpen”).

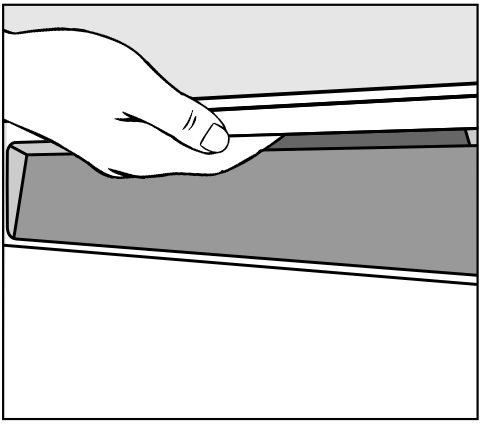

- Ta tag i handtaget och dra i det för att öppna luckan.
- Dra ut luckan helt ur spärren.

När funktionen “AutoOpen” är aktiverad vid ett programslut så åker skenorna till luckstängningen in.

Håll inte fast skenorna till luckstängningen när de åker in då det kan uppstå tekniska fel.

Om luckan öppnas när diskmaskinen är igång avbryts alla diskfunktioner automatiskt.

⚠ Risk för skållning av hett diskvatten.
Under drift kan vattnet i diskmaskinen bli mycket varmt.
Öppna därför luckan mycket försiktigt om det behöver göras under drift.

⚠ Risk för skador när luckan öppnas automatiskt.
Luckan kan öppnas automatiskt vid programslut.
Håll området kring luckan fritt så att luckan kan öppnas utan problem.

Stänga luckan

- Skjut in diskkorgarna.
- Tryck på luckan tills den snäpper fast i lucklåset.

⚠ Risk för klämskada när luckan stängs.
När luckan stängs finns risk att du klämmer fingrarna.
Sätt inte händerna i luckans stängningsområde.

Aktivera barnsäkring

För att förhindra att barn öppnar diskmaskinen kan du säkra luckan med barnsäkringen. Då krävs det mycket hög kraft för att öppna luckan.

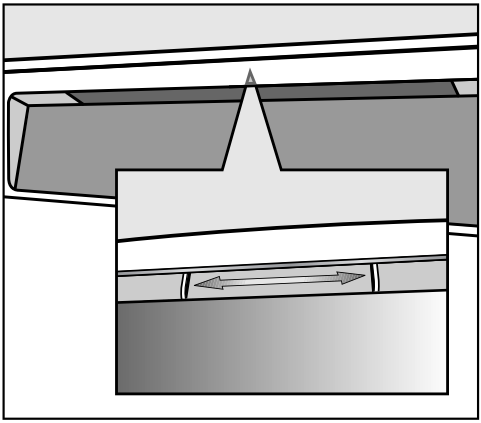

- För att säkra luckan flyttar du reglaget under greppkanten åt höger.
- För att återställa luckan flyttar du reglaget åt vänster.

Avhärdningssalt

För ett bra diskresultat behövs mjukt (kalkfattigt) vatten. Vid hårt vatten fastnar vita beläggningar på disken och på innerväggarna i diskmaskinen.
Vatten med en hårdhet över 5 °dH måste därför avhärdas. Detta sker automatiskt i den inbyggda avhärdaren. Avhärdaren är lämpad för en vattenhårdhet upp till 36 °dH.

För att avhärdarens funktion ska bibehållas så måste den avhärdas regelbundet. Den avhärdas vid var nionde programförlopp. I början av det program som följer behövs 4,4 l vatten för denna process. Energiförbrukningen höjs med 0,015 kWh och programmet förlängs med 3 minuter.
Dessa uppgifter gäller bara för programmet ECO vid en vattenhårdhet på 14 °dH. För andra program och vattenhårdheter varierar avhärdningsintervallet.

För att kunna avhärda vattnet behöver avhärdaren salt.
Om du använder kombinationsdiskmedel behöver du, beroende på vattenhårdhet (< 21 °dH), inte använda salt (se avsnittet “Diskmedel – Diskmedelssorter”).

⚠ Skador på grund av olämpliga salttyper.
Vissa saltsorter kan innehålla beståndsdelar som inte är vattenlösliga och kan därmed orsaka funktionsstörningar på avhärdaren.
Använd om möjligt endast grovkornigt salt eller rent koksalt.

⚠ Om det finns diskmedel i avhärdaren så förstörs den.
Diskmedel förstör avhärdaren.
Fyll inte på diskmedel (inte heller flytande diskmedel) i saltbehållaren.

Om vattenhårdheten på uppställningsplatsen konstant ligger **under 5 °dH** behöver **inget salt** fyllas på. Indikeringen för påfyllning av salt stängs av automatiskt enligt vattenhårdhetens inställning (se avsnittet “Inställningar – Vattenhårdhet”).

Om du alltid använder diskmedel med fler funktioner och störs av indikeringarna för påfyllning av salt och spolglans, så kan du stänga av dem (se avsnittet “Inställningar – Indikering för påfyllning av salt och spolglans”).

Om du slutar att använda diskmedel med fler funktioner, så fyller du på salt och spolglans. Återaktivera indikeringarna för påfyllning vid behov.

Fylla på salt

Innan du fyller på salt första gången måste du fylla på saltbehållaren med cirka 2 liter vatten så att saltet kan lösas upp.

När diskmaskinen har tagits i bruk finns det alltid tillräckligt med vatten i saltbehållaren.

- Ta ut underkorgen ur diskmaskinen och öppna saltbehållarens lock.
- Fyll först saltbehållaren med cirka 2 liter vatten.

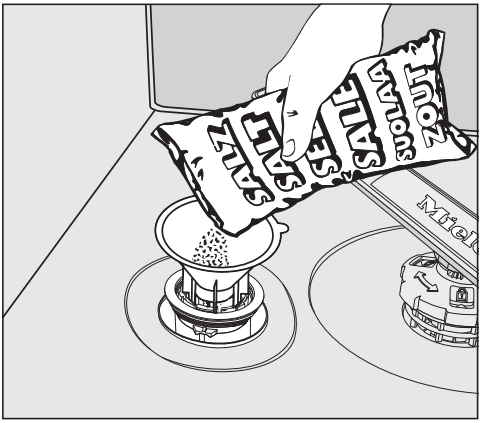

- Placera påfyllningstratten på saltbehållarens öppning och fyll sedan på med salt tills behållaren är fylld. Saltbehållaren rymmer, beroende på typ av salt, upp till 2 kg.
- Rensa öppningen från saltrester. Skruva sedan fast locket ordentligt på behållaren.

Fylla på salt

- Fyll på salt efter programslut när indikeringen för påfyllning Fyll på salt visas.
- Bekräfta med *OK*.

Indikeringen för påfyllning av salt slocknar.

⚠ Risk för korrosion på grund av saltvatten.

Saltrester som runnit över kan orsaka korrosion i diskutrymmet och på diskgodset.

Direkt efter varje gång du öppnat saltbehållaren startar du programmet *Kall fördisk* utan diskgods. Så kan eventuellt överflödigt saltvatten spädas ut och slutligen spolas bort.

Om saltkoncentrationen inte är tillräckligt hög kan indikeringen för påfyllning av salt fortsätta att lysa efter det att salt har fyllts på. I detta fall trycker du på *OK* igen.

Spolglans

Spolglans behövs för att vattnet ska rinna av jämnt från hela disken, så att den inte blir fläckig, och för att disken ska torka lättare.
Spolglans fylls på i facket för spolglans i luckan och den inställda mängden doseras automatiskt.

⚠ Skador på grund av handdiskmedel eller diskmedel.
Handdiskmedel och diskmedel förstör spolglansfacket.
Använd bara spolglans för hushållsdiskmaskiner.

Det går även att använda 10-procentig flytande citronsyra. Disken blir dock fuktigare och fläckigare än om du använder spolglans.

⚠ Skador på grund av syror.
Diskmaskinen kan skadas av syror med högre koncentration.
Använd inte citronsyra med högre syrahalt.

Om du uteslutande diskar med diskmedel med fler funktioner, behöver du inte fylla på med spolglans.
Ett optimalt disk- och torkresultat får du genom att använda vanligt diskmedel tillsammas med separat dosering av salt och spolglans.

Om du alltid använder diskmedel med fler funktioner och störs av indikeringarna för påfyllning av salt och spolglans, så kan du stänga av dem (se avsnittet “Inställningar – Indikering för påfyllning av salt och spolglans”).

Om du slutar att använda diskmedel med fler funktioner, så fyller du på salt och spolglans. Återaktivera indikeringarna för påfyllning vid behov.

Fylla på spolglans

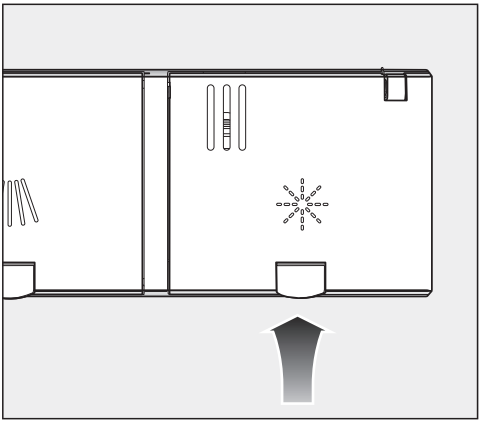

- Lyft den gula knappen på spolglansfackets lucka ✳.

Luckan öppnas.

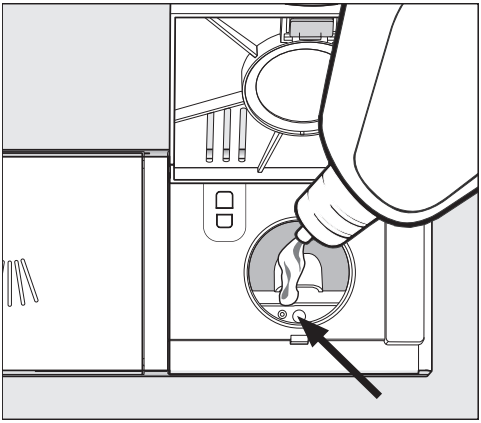

- Fyll bara på spolglans tills nivåindikeringen (pil) färgas mörkt när luckan är öppen i vågrät position.

Spolglansfacket rymmer cirka 110 ml.

- Stäng luckan ordentligt. Om luckan inte sitter fast kan det komma in vatten i spolglansfacket under diskning.
- Torka noga bort eventuell överflödig spolglans eftersom detta annars kan ge upphov till kraftig skumbildning i nästa program.

För att få ett optimalt diskresultat kan du programmera spolglansdoseringen (se avsnittet “Inställningar – Spolglans”).

När spolglansen är slut

När indikeringen för påfyllning ✳ Fyll på spolglans visas räcker spolglansen till ytterligare 2–3 diskomgångar.

- Fyll på spolglans i tid.
- Bekräfta med *OK*.

Indikeringen för påfyllning av spolglans slocknar.

Ekonomisk diskning

Denna diskmaskin diskar väldigt vatten- och energisnålt.
Diskningen blir ännu mer vatten- och energisnål om du följer dessa råd:

- Maskindisk sparar ofta mer vatten och energi än handdisk.
- Disken behöver inte sköljas av under rinnande vatten, vilket sparar onödig vatten- och energiförbrukning.
- Utnyttja diskkorgarnas fulla kapacitet, utan att överbelasta dem. På så vis blir diskningen mest ekonomisk och du sparar energi och vatten.
- Välj diskprogram efter typ av disk och hur smutsig disken är (se avsnittet “Programöversikt”).
- Välj programmet *ECO* för energibesparande diskning. Detta program är med hänsyn till energi- och vattenförbrukning det effektivaste för att diska normalt smutsad disk.
- Följ diskmedelstillverkarens doseringsanvisningar.
- Reducera mängden diskmedel med $^{1}/_{3}$ när du använder diskmedel i pulverform om diskkorgarna endast är halvfulla.

EcoFeedback – visning av förbrukning

Via funktionen “Förbrukning” får du information om din diskmaskins vattenförbrukning (se avsnittet “Inställningar – Förbrukning”).

I displayen kan följande information visas:

- en prognos för förbrukningen före programstart
- den faktiska förbrukningen efter programslut
- diskmaskinens totala förbrukning.

1. Förbrukningsprognos

När du har valt ett diskprogram visas först programnamnet och därefter prognosen för vattenförbrukning ♢.

Förbrukningsdiagnosen visas som ett stapeldiagram. Ju mer av stapeldiagrammet (▮▮▮) som syns, desto högre är vattenförbrukningen.

Värdet förändras beroende på valt program, programalternativ, förhållanden på uppställningsplatsen och mängden diskgods.

Displayen växlar automatiskt från förbrukningsprognosen till resttidsvisningen.

Förbrukningsprognosen är aktiverad vid leverans. Du kan också stänga av denna funktion (se avsnittet “Inställningar – Förbrukning”).

2. Visa förbrukning

Vid programslut visas den faktiska vattenförbrukningen för diskprogrammet.

■ Bekräfta meddelandet Förbrukning (OK) med *OK*.

Genom att stänga av diskmaskinen efter programslut raderas de faktiska förbrukningsvärdena för det färdiga diskprogrammet.

3. Total förbrukning

Du kan visa totalförbrukningen av vatten för alla diskprogram som har körts (se avsnittet “Inställningar – Förbrukning”).

Allmänna anvisningar

Avlägsna grova matrester från diskgodset.

Disken behöver inte sköljas av under rinnande vatten.

⚠ Skador orsakade av aska, sand, vax, smörjfett eller färg.
Dessa material orsakar missfärgningar i diskmaskinen som sedan inte går att få bort.
Diska inte diskgods med dessa typer av smuts i diskmaskinen.

Alla porslinsdelar kan placeras på valfri plats i diskkorgarna. Följande tips bör dock följas:

- Diskgodset ska inte ligga i eller på varandra så att de täcker varandra.
- Ställ diskgodset så att vattenstrålarna kommer åt överallt. Endast på så vis kan allt bli rent.
- Kontrollera att allt diskgods står stadigt.
- Föremål som koppar, glas, skålar och kastruller ska placeras med öppningen neråt.
- Högt och smalt diskgods, som till exempel vaser och flaskor, ska inte ställas i diskkorgens hörn utan i mitten av diskkorgen. På så vis når vattenstrålarna dessa bättre.
- Diskgods med kupad botten placeras lutande så att vattnet kan rinna av ordentligt.
- Se till att spolarmarna inte blockeras av diskgods som är alltför högt eller som sticker ut från diskkorgen ovanför. Kontrollera gärna detta genom att vrida runt spolarmarna för hand.
- Se till att små föremål inte ramlar genom diskkorgen.
  Lägg små delar i bestickkorgen.

Matrester från exempelvis morötter, tomater eller ketchup innehåller naturliga färgämnen. Dessa kan missfärga diskgods av plast och diskmaskinens plastdelar om större mängder hamnar i diskmaskinen. Plastens stabilitet påverkas inte av denna missfärgning. Plastgods kan även missfärgas när silverbestick diskas i diskmaskinen.

Ej lämpligt diskgods

- Bestick och annat av trä eller som har delar av trä nöts och blir fult. Dessutom är de limsorter som används inte lämpade för maskindisk. Följden blir att trähandtag kan lossna.
- Antikföremål såsom värdefulla vaser eller dekorerat glas är inte lämpade för maskindisk.
- Plastföremål som inte är temperaturbeständiga kan deformeras.
- Föremål av koppar, mässing, tenn och aluminium kan missfärgas eller bli matta.
- Påmålad dekor kan blekna efter flera diskomgångar.
- Ömtåliga glas och kristallföremål kan tappa sin glans om de maskindiskas ofta.

Silver

Silver kan missfärgas vid kontakt med svavelhaltiga livsmedel. Exempel på sådana livsmedel är äggula, lök, majonnäs, senap, baljväxter, fisk och marinader.
Silver som polerats med **silverputsmedel** kan fortfarande vara fuktigt och fläckigt efter diskningen eftersom vattnet då inte rinner av helt och hållet.

Tips! Det måste sedan torkas av med en trasa.

⚠ Skador på grund av frätande alkaliska diskmedel.
Det kan uppstå materialskador på aluminiumdelar (till exempel fettfilter från fläktar). I extrema fall föreligger risk för explosionsartad kemisk reaktion (till exempel knallgasreaktion).
Diska inte aluminiumföremål med industrirengöringsmedel som innehåller höga halter alkalihydroxid.

Tips! Köp porslin och bestick som är lämpligt att diskas i maskin med märkningen “tål maskindisk”.

Glasskydd

- Glas kan tappa sin glans efter många diskomgångar i diskmaskin. Använd därför program med låg temperatur (se avsnittet “Programöversikt”). Då är risken lägre för att de förlorar sin glans.
- Använd glas som är lämpade att diska i diskmaskin (till exempel glas från Riedel).
- Använd diskmedel som innehåller glasskyddande ämnen.

Överkorg

För placering av porslin och bestick, se även avsnittet “Placera disken – Exempel på placering”.

Placering i överkorgen

⚠ Skador på grund av vatten som rinner ut.

Vid diskning utan överkorg kan vatten rinna ut ur diskmaskinen.

Diska alltid med insatt överkorg (utom i programmet Utan överkorg , om det finns).

- Placera smått, lätt och ömtåligt diskgods, som till exempel kaffefat, koppar, glas och dessertskålar i överkorgen.
  Även kastruller med låga kanter kan ställas i överkorgen.
- Lägg enstaka långa föremål som soppslevar och matlagningsskedar på tvären framtill i överkorgen.

Placering i FlexCare-glashållaren

I FlexCare-glashållaren kan du sätta koppar, små skålar och andra platta föremål som ska diskas. Om du lutar glas mot hållaren står de stabilare.

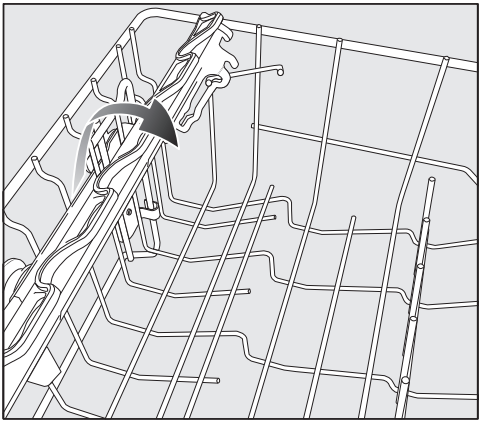

- Fäll ner glashållaren.
- Du kan fälla upp glashållaren om du behöver mer plats för högt diskgods.

Anpassa FlexCare-glashållaren

Du kan ställa in hållarens höjd och djup i två lägen. Då kan du ställa högre diskgods under glashållaren och lägga större kärl på den.

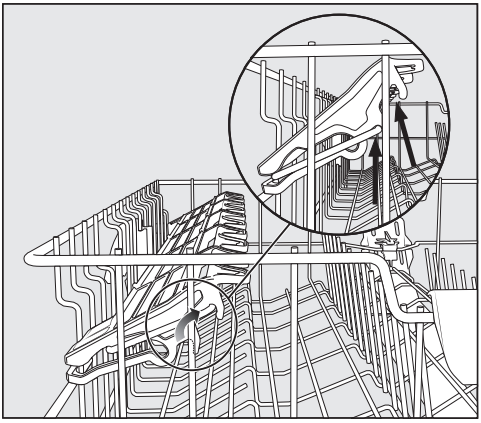

- Dra glashållaren uppåt och för den till önskad position (se pilar).

Justera överkorgen

För att få mer plats i över- eller underkorgen för höga saker kan du justera överkorgen i 3 höjdlägen med cirka 2 cm avstånd.

För att vattnet bättre ska kunna rinna ur fördjupningar och håligheter kan du ställa in överkorgen snett. Se bara till att du kan skjuta in korgen utan problem i diskmaskinen.

- Dra ut överkorgen.

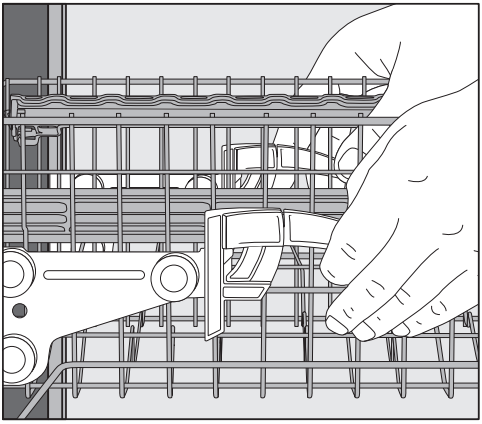

För att höja överkorgen:

- Dra korgen uppåt tills den hakar fast.

För att sänka överkorgen:

- Lossa spärrarna på överkorgens sidor genom att dra dem uppåt.
- Sätt korgen i önskat läge och lås spärrarna igen.

Justera överkorgen så att inte spolarmen i mitten blockeras av högt diskgods.

Underkorg

För placering av porslin och bestick, se avsnittet “Placera disken – Exempel på placering”.

Placering i underkorgen

- Placera större och tyngre diskgods som tallrikar, fat, kastruller och skålar i underkorgen.
  Du kan också placera mindre diskgods som exempelvis glas, koppar, assietter och kaffefat där.

Placering i MultiComfort-zon

Den bakre delen av underkorgen används för diskning av koppar, glas, tallrikar och kastruller.

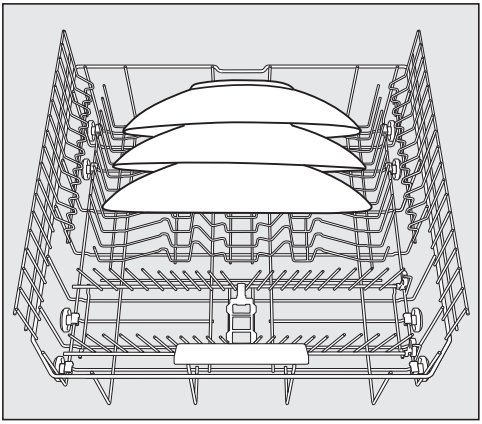

- Ställ större tallrikar i mitten av underkorgen.

Tips! Om du placerar tallrikarna lutande kan du få in tallrikar med en diameter på upp till 35 cm.

Fälla ner pinninsatser

De främre pinninsatserna används vid diskning av tallrikar, sopptallrikar, fat, skålar och kaffefat.

De två pinninsatserna på höger sida kan fällas ner och därmed ge plats åt större diskgods som kastruller, ugnsformar och skålar.

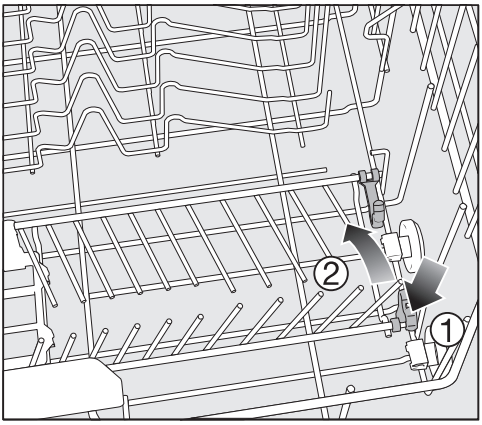

- Tryck ner den gula spaken ① och fäll ner pinninsatserna ②.

Bestickkorg

För placering av porslin och bestick, se avsnittet “Placera disken – Exempel på placering”.

- Placera besticken i bestickkorgen.

Placera diskkorgen

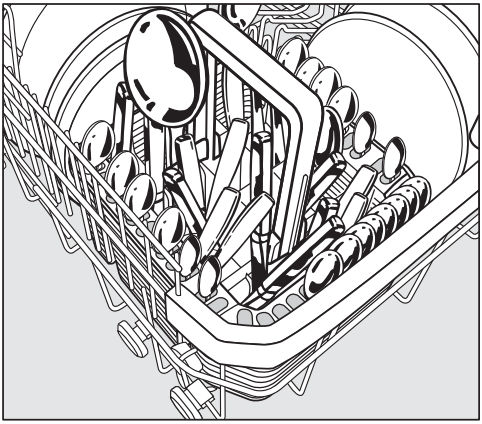

Du kan ställa bestickkorgen på vänster eller höger sida på de främre pinninsatserna i underkorgens hörn.

- Av säkerhetsskäl bör besticken placeras med den spetsiga delen neråt i bestickkorgen. Besticken blir dock lättare rena och torkar snabbare om de placeras med skaften neråt i bestickkorgen.
- Ställ ner kortare bestick i facken som finns på tre av bestickkorgens sidor.

Placera bestickhållare för bestickkorgen

Den medföljande bestickhållaren är avsedd för starkt nersmutsade bestick. Eftersom besticken hängs upp separat i hållaren ligger de inte mot varandra och vattenstrålarna kommer bättre åt alla ytor.

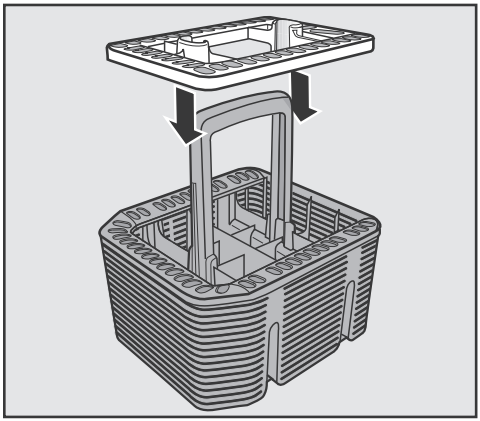

- Sätt vid behov fast bestickhållaren på bestickkorgen.

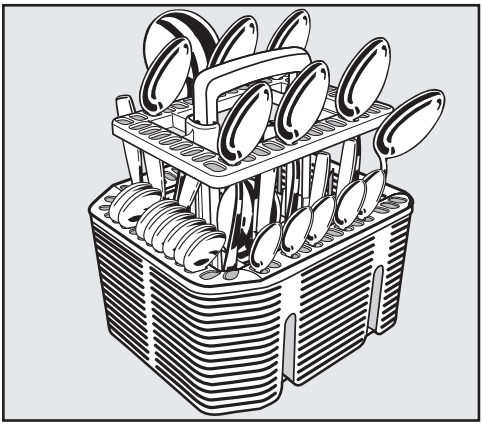

- Sätt i besticken med skaften neråt i bestickhållaren.
- Fördela besticken jämnt över bestick-korgen.

Exempel på placering

Diskmaskin med bestickkorg

Överkorg

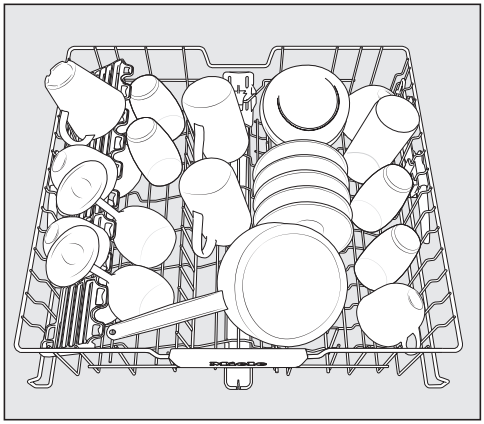

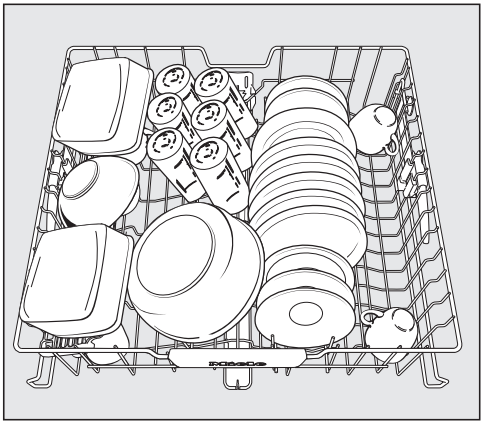

Underkorg

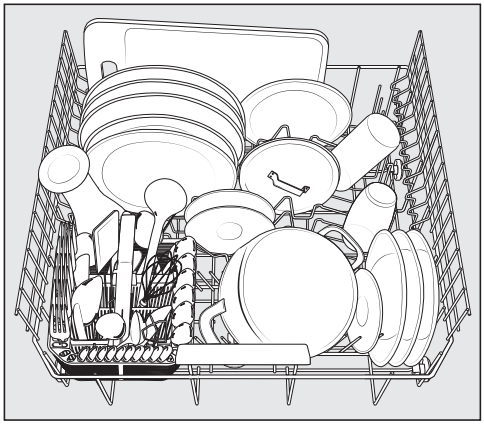

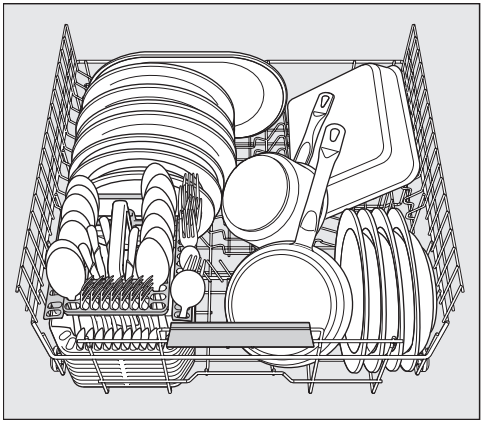

Bestickkorg

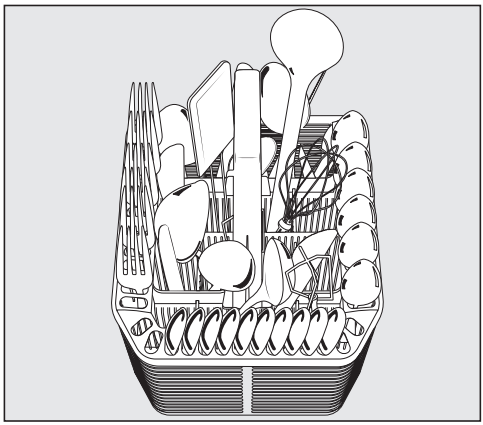

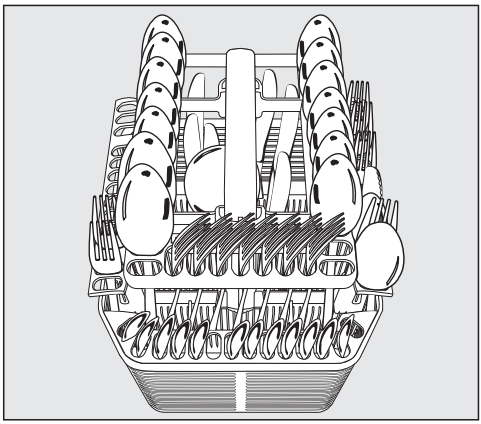

Starkt nersmutsad disk

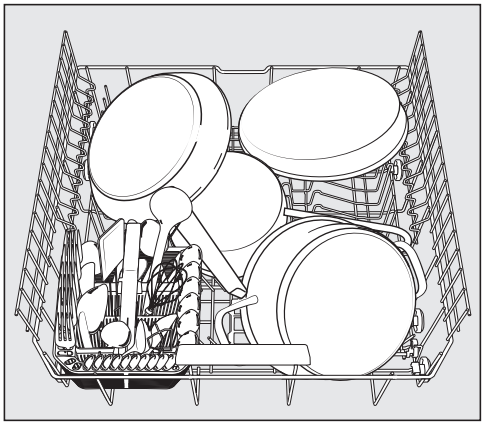

Diskmedel

⚠ Risk för frätskador orsakade av diskmedel.

Maskindiskmedel kan orsaka frätskador i huvud, ögon, näsa, mun och svalg.

Undvik kontakt med diskmedel. Andas inte in pulverdiskmedel. Svälj inte diskmedel. Uppsök genast läkare om du har andats in eller svalt diskmedel.

Låt inte barn komma i kontakt med diskmedel. Det kan fortfarande finnas rester av diskmedel i diskmaskinen. Håll därför barn borta från öppnad diskmaskin. Fyll på maskindiskmedel precis innan du ska starta ett diskprogram och spärra sedan diskmaskinen med barnsäkerhetsspärren (beroende på modell).

⚠ Skador på grund av diskmedel som innehåller aktivt klor.

Diskmedel i pulverform eller flytande form som innehåller aktivt klor får inte användas. De kan skada diskmaskinens plastmaterial och tätningar.

Använd inga diskmedel som innehåller aktivt klor.

Användningsområde

Diskmedlet ska väljas utifrån omgivningen. Om maskinen används i en **professionell omgivning** så rekommenderas att diskmedel för professionellt bruk används.
Du kan enkelt beställa diskmedel i pulver- och flytande form samt andra processkemikalier till din diskmaskin för professionellt bruk på Mieles webbsida: www.miele.se under aktuell produktsida

För användning i en **privat omgivning** rekommenderas diskmedel för hushållsdiskmaskiner, till exempel diskmaskinsmedel från Mieles produktsortiment.
Du kan enkelt beställa diskmedel i pulverform och andra förbrukningsartiklar till din diskmaskin för användning i privata miljöer via appen Miele@mobile eller på Mieles hemsida: www.miele.se under aktuell produktsida

Pulverdiskmedel och diskmedelstabletter

Använd endast diskmedel i pulverform eller tablettform när du doserar i behållaren i luckan.

Använd bara diskmedelstabletter som löser upp sig fort.

Du hittar passande diskmedelstabletter i Mieles diskmedelssortiment. Vid användning av diskmedel med multifunktion (tabletter som förutom diskeffekt även innehåller spolglans- och avhärdningsfunktioner) rekommenderas att du på grund av korta programtider och beroende på vattenkvalitet, även använder spolglans och regenereringssalt (i reducerad koncentration).

- Tillsätt pulverdiskmedlet eller tabletterna i diskmedelsbehållarens fack.

Dosera diskmedel

I diskmedelsfacket ryms max 50 ml diskmedel.

I diskmedelsfacket finns markeringar som doseringshjälp och som visar: 20, 30, max. När luckan är öppen i vågrätt läge visar den ungefärlig nivå i ml och den maximala fyllnadshöjden.
De anger också den ungefärliga fyllnadsmängden i gram, beroende på tillverkare och storleken på de små diskmedelskornen.

- Följ anvisningarna på diskmedelsförpackningen vid dosering av diskmedel.
- Om inget annat anges doserar du en maskindisktablett eller beroende på hur smutsig disken är 20 till 30 ml diskmedel i diskmedelfacket.

Använder du mindre diskmedel än rekommenderad mängd kan det hända att disken inte blir riktigt ren.

Fylla på diskmedel

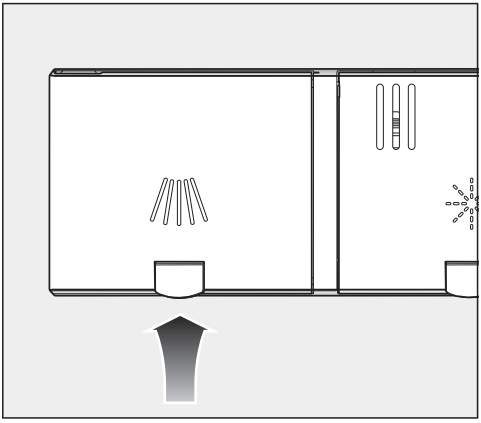

- Lyft den gula knappen på diskmedelsfackets lucka //\\\.

Luckan öppnas.
Luckan är också öppen efter ett avslutat diskprogram.

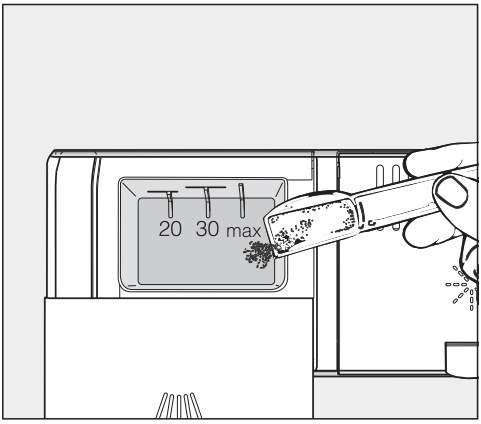

- Fyll på diskmedel i diskmedelsfacket.
- Skjut luckan på diskmedelsfacket tills den är stängd.

Det får inte fastna diskmedel som förhindrar luckans rörelse. Det kan leda till att locket inte öppnas under programmet.
Fyll inte på diskmedelsfacket för mycket.

- Stäng också diskmedelsförpackningen. Annars kan diskmedlet klumpa sig.

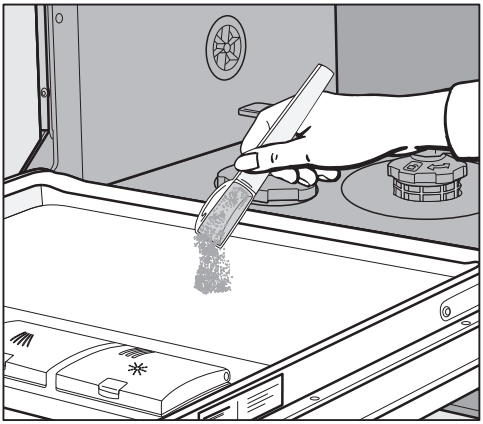

- I program med fördisk (se avsnittet “Programöversikt”) kan du även fylla på en liten mängd diskmedel på luckans innerplåt.

Flytande diskmedel

På begäran kan diskmaskinen förses med en extern doseringspump för flytande diskmedel (DOS-modul).

Information om aktivering av doseringssystemet och inställning av diskmedelsdoseringen finns i avsnittet “Menyn Inställningar, extern DOS”..

Vid vissa typer av smuts och om flytande diskmedel används kontaktar du Miele service för att anpassa diskmedlet optimalt till förhållandena.

Byta/fylla på behållare

DOS-modulen är utrustad med en fyllnadssensor. Om miniminivån underskrids visas meddelandet Fyll på diskmedel på displayen.

- Byt ut behållaren med diskmedel efter ett programslut när du får meddelande om detta på displayen.
- Bekräfta med *OK*.

Byt ut behållarna i tid för att förhindra att de blir helt tomma.
Om doseringssystemen töms helt och hållet måste de avluftas innan nästa programstart.

- Ställ behållaren på den öppnade luckan eller en annan yta som är lätt att göra rent.
- Dra loss locket från behållaren och ta loss suglansen. Lägg dem på den öppnade maskinluckan.
- Fyll på eller byt behållaren, sätt i suglansen och tryck locket neråt tills det hakar i. Tänk på färgmarkeringen.

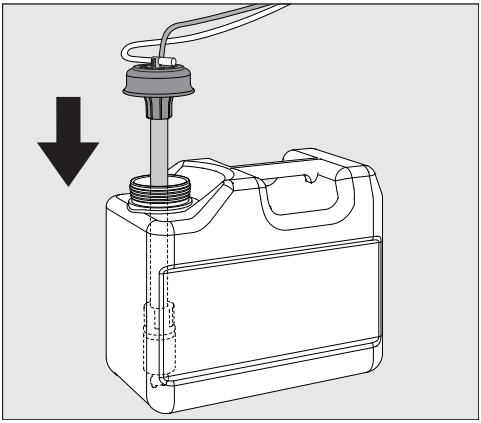

- Anpassa suglansen till behållarens storlek genom att skjuta på den tills den når botten.
- Torka bort eventuellt spill från diskmedel.
- Ställ behållaren bredvid diskmaskinen på golvet eller i ett skåp bredvid. Behållaren måste stå på samma nivå som maskinen och får inte stå ovanför eller ovanpå diskmaskinen.
- Doseringssystemet behöver sedan luftas.

Kontrollera förbrukning

Kontrollera regelbundet förbrukningen av processkemikalierna för att kunna se om doseringen sker ojämnt.

Byte av diskmedel

Om du vill byta diskmedel måste doseringssystemet först genomspolas med vatten, för att undvika en reaktion mellan de bägge diskmedlen.

- Ta ut suglansen ur behållaren och ställ den i en behållare med vatten.
- Starta “Lufta dosering” **två** gånger (se avsnitt “Meny Inställningar, extern dosering”) för att spola igenom doseringssystemet.
- Sätt sedan suglansen i den nya behållaren och starta “Lufta dosering” på nytt.

Doseringssystemet är redo att användas.

Följ anvisningarna på diskmedelsförpackningen vid dosering av diskmedel, både i pulverform och flytande.

Starta diskmaskinen

- Kontrollera att spolarmarna kan rotera fritt.
- Stäng luckan.
- Öppna vattenkranen om den är stängd.
- Tryck på touchknappen ⏻.
  Om diskmaskinen tidigare var avstängd längre än 1 minut, så måste du trycka lite längre på touchknappen ⏻ (torkskydd).

På displayen visas kort *ECO* och motsvarande touchknapp lyser.
Sedan visas eventuellt prognosen för det valda programmets energi- och vattenförbrukning under ett par sekunder.
Därefter växlar displayen till visning av den beräknade programtiden för valt program.

Touchknappen *Start* blinkar.

Välja program

Välj alltid det program som bäst passar till det som ska diskas, alltså till typ av disk och hur smutsig den är.

I avsnittet **“Programöversikt”** beskrivs programmen och deras användningsområden.

- Tryck på touchknappen för önskat program.

Det valda programmets touchknapp lyser.

Du kan nu välja tillval (se avsnittet “Tillvalsfunktioner”).

Om programalternativ har valts så lyser motsvarande touchknappar.

Visning av programtid

Före programstarten visas den beräknade tiden för det valda programmet på displayen. Under programförloppet visas återstående tid för programmet fram till programslutet.

Vilket programavsnitt som pågår visas med en av följande symboler:

- Fördisk/Försköljning
- Huvuddisk
- Mellansköljning
- Klarsköljning
- Torkning
- Slut

Tiden för ett och samma program kan variera. Det beror bland annat på temperaturen på det inkommande vattnet, avhärdarens regenereringscykel, mängden disk och hur smutsig disken är.

När du väljer ett program för första gången visas en genomsnittlig programtid för diskning med varmvattenanslutning.

Tiderna i avsnittet “Programöversikt” motsvarar programtiden vid diskmängd och temperatur enligt norm.

För varje programförlopp korrigerar styrelektroniken programtiden motsvarande temperaturen för inkommande vatten och diskmängd.

Starta program

- Tryck på knappen *Start*.
  Bekräfta de meddelanden som visas i displayen med *OK*.

Programmet startar.

Touchknappen *Start* lyser.

Genom att trycka på *OK* kan du se namnet på pågående program.

⚠ Risk för skållning av hett diskvatten.
Under drift kan vattnet i diskmaskinen bli mycket varmt.
Öppna därför luckan mycket försiktigt om det behöver göras under drift.

Programslut

Vid programslut hörs ljudsignaler.

Programmet är avslutat när meddelandet ⏲ Klar visas i displayen.

När funktionen “AutoOpen” är aktiverad så öppnas luckan automatiskt i vissa program (se avsnittet “Inställningar – AutoOpen”). Detta ger en förbättrad torkning.

När programmeringsfunktionen Förbrukning är inkopplad kan du se den faktiska vattenförbrukningen för det pågående programmet (se avsnittet “Bidra till att skona miljön – EcoFeedback – visning av förbrukning”).

Fläkten för torkning fortsätter att gå några minuter efter programslut.

⚠ Skador på grund av vattenånga.
Vattenångan kan förorsaka skador på ömtåliga bänkskivor om du öppnar luckan efter programslut och fläkten inte längre går.
Om du har kopplat från den automatiska lucköppningen (se avsnittet “Inställningar – AutoOpen”) och ändå vill öppna luckan efter programslut, så öppna luckan helt.

Energi

Diskmaskinen stängs av automatiskt 10 minuter efter senaste knapptryckning eller efter programslut för att spara energi.

Du kan koppla in diskmaskinen igen med touchknappen ⏻.

Om diskmaskinen tidigare var avstängd längre än 1 minut, så måste du trycka lite längre på touchknappen ⏻ (torkskydd).

Diskmaskinen stängs inte av automatiskt under ett program eller om ett fel föreligger.

Stänga av diskmaskinen

- Du kan när som helst stänga av diskmaskinen med touchknappen ⏻.

Även en pågående timertid kan du avbryta på detta sätt.

Om du stänger av diskmaskinen under ett pågående program, avbryts programmet.

- Bekräfta meddelandet Stänga av med *OK*.
- Om du har tryckt på touchknappen ⏻ men programmet ändå inte avbryts, så använder du knappen ∨ och väljer alternativet Ej avstängning i displayen, bekräfta sedan med *OK*.

⚠ Skador på grund av vatten som rinner ut.

Vatten som rinner ut kan orsaka skador.

Stäng för säkerhets skull också av vattenkranen om diskmaskinen ska stå oanvänd en längre tid, till exempel under semestern.

Plocka ur disk

Varmt porslin är stötkänsligt. Låt det därför svalna i diskmaskinen tills du kan ta i det utan att bränna dig.

Diskgodset svalnar snabbare om du öppnar luckan helt efter att ha stängt av diskmaskinen.

- Plocka först ut disken från underkorgen, sedan från överkorgen och sist från 3D-MultiFlex-lådan (om sådan finns).
  Då undviker du att det droppar vatten från överkorgen eller 3D-MultiFlex-lådan på disken i underkorgen eller överkorgen.

Avbryta program tillfälligt

Programmet avbryts så snart luckan öppnas.

När du stänger luckan igen visas följande fråga i displayen Gå vidare med Start. När du bekräftar med knappen *Start* fortsätter programmet där det avbröts.

⚠ Risk för skållning av hett diskvatten.
Under drift kan vattnet i diskmaskinen bli mycket varmt.
Öppna därför luckan mycket försiktigt om det behöver göras under drift.

Avbryta eller byta program

Om programmet avbryts så kan viktiga programavsnitt utebli.
Avbryt endast ett program under de första minuterna efter programstart.

Om ett program är igång kan du byta program på följande sätt:

- Stäng av diskmaskinen med touchknappen ⏻.
- Bekräfta meddelandet Stänga av med *OK*.

Om du vill välja ett annat program:

- Koppla in diskmaskinen igen med touchknappen ⏻.
- Vid manuell diskmedelsdosering ska du kontrollera om diskmedelsfacket fortfarande är stängt.
  Har diskmedelsfackets lucka redan öppnats så fyller du åter på diskmedel och stänger luckan.
- Välj önskat program och starta det.

Tillval

Du kan välja eller välja bort tillvalen via motsvarande knappar eller displayen före programstart.
Även tillvalen resttidsindikering och temperatur kan du ändra under programmets gång.

- Starta diskmaskinen genom att trycka på touchknappen ⏻.

Touchknappen *Start* blinkar.

- Välj ett program.
- Tryck på knappen för önskat tillval.

Kontrollampan för motsvarande knapp lyser om tillvalet kan väljas för det valda programmet.

Om det valda programmet inte kan kombineras med tillvalet visas ett meddelande på displayen.

- Bekräfta meddelandet med *OK*.
- Starta programmet med knappen *Start*.

Det valda tillvalet förblir aktivt för programmet tills du ändrar inställningen.

Återstående programtid

Tillvalet återstående programtid är förvalt som standard och visar den återstående tiden fram tills programmets slut.

Under programmets gång kan du även växla till temperatur.

Temperatur

Tillvalet temperatur visar diskblockets aktuella temperatur.

Under programmets gång kan du även växla till programtid.

Extra torkning

Tillvalet “Extra torkning” gör att torkeffekten förbättras för de program där det kan användas.

Genom att torktiden förlängs så ökar energiförbrukningen.

Vid aktiverad AutoOpen-funktion öppnas luckan vid programslut.

Inställningar

Tillvalen Inställningar öppnar menyn för att ändra inställningar på maskinen och ändra programparametrar.

Mer information hittar du i avsnittet “Inställningar”.

◷ Timer

Med timern ◷ har du flera möjligheter att starta ett program vid en senare tidpunkt. Du kan ställa in starttiden eller sluttiden på ett program. Utöver det har du möjlighet att använda tidsvariabla eltariffer med funktionerna EcoStart eller SmartStart.

Vid manuell dosering av diskmedel kan annars diskmedlet klumpa sig om diskmedelsfacket är fuktigt och sköljs då inte bort ordentligt.

När du använder timern, se till att diskmedelsfacket är torrt när du fyller på diskmedel. Om inte så torka ur det.
Använd inget flytande diskmedel. Det kan rinna ut.

⚠ Hälsofara på grund av diskmedel.

För att undvika att barn kommer i kontakt med diskmedlet:

Fyll på diskmedel **först direkt före** programstart, det vill säga innan du aktiverar timern. Säkra luckan med barnsäkringen.

Aktivera timern

- Koppla in diskmaskinen med touchknappen ⏻.

Touchknappen *Start* blinkar.

- Välj önskat program.
- Tryck på touchknappen ◷.

Touchknappen ◷ lyser.

Med touchknapparna ∨∧ kan du välja mellan funktionerna Start kl., Klar kl. och EcoStart eller vid behov SmartStart.

- Bekräfta den önskade funktionen med *OK*.

Den senast valda timertiden visas och sifferblocket för timmar är markerat.

- Ange önskad timertid med touchknapparna ∨∧ och bekräfta med *OK*.

Om du under flera sekunder inte trycker på någon knapp när du ställer in tid, växlar displayen tillbaka till föregående meny. Då måste du upprepa dina inställningar.

Efter aktivering av timern släcks alla visningar efter några minuter för att spara energi.

För att koppla in displayen några minuter igen, trycker du på touchknappen ⏻.

Du kan också aktivera timern via appen Miele@mobile.

Ställa in “Start kl.”

För funktionen Start kl. ställer du in önskad starttid för programmet.

- Ställ in timmar med touchknapparna ∨∧ och bekräfta med *OK*.

Timmarna sparas och sifferblocket för minuter är markerat.

- Ställ in minuter med touchknapparna ∨∧ och bekräfta med *OK*.

Den sparade starttiden för det valda programmet visas ett par minuter.

Det valda programmet startar automatiskt när den inställda tiden är inne. På displayen visas återstående tid, touchknappen ◷ släcks och touchknappen *Start* lyser.

Ställa in “Klar om”

I funktionen Klar kl. ställer du in den tid som det valda programmet senast ska ha avslutats.

- Ställ in timmar med touchknapparna ∨∧ och bekräfta med *OK*.

Timmarna sparas och sifferblocket för minuter är markerat.

- Ställ in minuter med touchknapparna ∨∧ och bekräfta med *OK*.

Den beräknade starttiden för det valda programmet visas ett par minuter.

Om den inställda sluttiden inte fungerar på grund av för lång programtid, visas ett meddelande om inställbar tid.

- Bekräfta i förekommande fall anvisningen med *OK*.

När den beräknade tiden är inne, startar det valda programmet automatiskt. På displayen visas återstående tid, touchknappen ◷ släcks och kontrollampan *Start* lyser.

Ställa in EcoStart

Med funktionen EcoStart kan du använda tidsvariabla eltariffer. För detta måste du först ställa in upp till tre tidszoner för eltariffer (se avsnittet “Inställningar – EcoStart”).
Ställ in den tid som det valda programmet senast ska ha avslutats.
Diskmaskinen startar automatiskt under den billigaste eltariffen inom den inställda tiden.

- Ställ in timmar med touchknapparna ∨∧ och bekräfta med *OK*.

Timmarna sparas och sifferblocket för minuter är markerat.

- Ställ in minuter med touchknapparna ∨∧ och bekräfta med *OK*.

Den beräknade starttiden för det valda programmet visas ett par minuter.

När den beräknade tiden är inne, startar det valda programmet automatiskt.
På displayen visas återstående tid, touchknappen ◷ släcks och touchknappen *Start* lyser.

Ställa in “SmartStart”

Med funktionen SmartStart kan du få diskmaskinen att starta automatiskt vid en tid när elleverantörens tariff är som lägst.

För att kunna använda denna funktion behöver du eventuellt ytterligare tekniskt tillbehör.

Om du i menyn Inställningar ⚑ har aktiverat funktionen SmartStart så visar menyn *Timer* ◷ inte längre funktionen EcoStart, utan SmartStart (se avsnittet “Inställningar – Miele@home”).

Om din elleverantör erbjuder denna tjänst, får du en signal när eltariffen är som lägst.
Diskmaskinen startas då av denna signal.

Du kan ställa in den tid som programmet senast ska ha avslutats. Diskmaskinen beräknar senaste möjliga starttid för det valda programmet och väntar på en signal från elleverantören fram till denna starttid.

Ställ in den tid som det valda programmet senast ska ha avslutats.

- Ställ in timmar med touchknapparna ∨∧ och bekräfta med *OK*.

Timmarna sparas och sifferblocket för minuter är markerat.

- Ställ in minuter med touchknapparna ∨∧ och bekräfta med *OK*.

Meddelandet SmartStart, väntar visas. Touchknappen *Start* lyser under ett par minuter.

Det valda programmet startar automatiskt när elleverantören skickar signalen eller den beräknade senaste möjliga starttiden har nåtts.

På displayen visas återstående tid, touchknappen ◷ släcks och touchknappen *Start* lyser.

Ändra eller radera timern

Du kan ändra och radera den inställda timertiden.

- Tryck på touchknappen ◷.
- Använd touchknapparna ∨∧ och välj den tidigare aktiverade funktionen för timern och bekräfta den med *OK*.
- Använd touchknapparna ∨∧ för att välja funktionerna Ändra eller Radera och bekräfta med *OK*.

Efter att ha bekräftat funktionen Ändra med *OK* kan du ändra den inställda timertiden.

När funktionen Radera har bekräftats med *OK* visas programtiden för det valda programmet på displayen. Touchknappen ◷ släcks och touchknappen *Start* blinkar.

Nu kan du starta programmet eller stänga av diskmaskinen.

Om du stänger av diskmaskinen under en pågående timertid, avbryts timern.

Du kan även ändra och radera den inställda timertiden via appen Miele@mobile.

Aktivera fjärrstart

Du har möjlighet att fjärrstarta diskmaskinen med appen Miele@mobile. Förutsättningarna för detta är att du först har installerat appen på din mobila enhet, har aktiverat diskmaskinen i ditt wi-fi-nätverk (se avsnittet “Inställningar – Miele@home”) och vid behov alternativet Fjärrstyrning (se avsnittet “Inställning – Fjärrstyrning”).

- Koppla in diskmaskinen med touchknappen ⏻.
- Tryck på touchknappen när luckan är stängd.

Touchknappen lyser.

Fjärrstyrningen av diskmaskinen med appen Miele@mobile måste aktiveras på nytt innan programstart efter varje gång luckan har öppnats.

Nu kan du fjärrstarta diskmaskinen med appen Miele@mobile.

Funktionen “Fjärrstart” förblir aktiverad tills du avaktiverar den med touchknappen . Funktionen fortsätter också att vara aktiverad om du stänger av och sedan slår på diskmaskinen.

Även när funktionen “Fjärrstart” inte är aktiv kan du se diskmaskinens status och göra inställningar i appen Miele@mobile.

Om du startar ett program med touchknappen *Start* på diskmaskinen så aktiveras funktionen “Fjärrstart” automatiskt under programmet och touchknappen lyser.

Programöversikt

Program	Användning	Diskmedel Uppgifterna nedan utgår från Mieles rengöringsprodukter. **Följ tillverkarens anvisningar angående detta!**
		Diskmedelsfack [1]
Kort	För nya, lätt fastsittande matrester.	20–25 g eller 1 tab
Universal	För normala, lätt fasttorkade matrester.	20–25 g eller 1 tab
Intensiv	För fastbrända, starkt fastsittande, starkt intorkade, stärkelse- eller äggvitehaltiga [1] matrester	20–25 g eller 1 tab
Plast	Särskilt plastprogram.	20–25 g eller 1 tab
Glas	Speciellt glasprogram.	20–25 g eller 1 tab
Hygien	Särskilt hygienprogram för disk med höga hygienkrav	20–25 g eller 1 tab
Kall försköljning	För diskning av mycket smutsig disk, till exempel för försköljning av smuts eller för att undvika att något torkar fast ännu mer, om ett komplett program ännu inte lönar sig.	
ECO *)	Energisparprogram med lång gångtid för normal, lätt fasttorkad smuts.	20–25 g eller 1 tab

*) Detta program är med hänsyn till energi- och vattenförbrukning det effektivaste för att diska normalt smutsad disk.
(fast programförlopp som inte kan ändras)

[1] se avsnittet “Diskmedel”

Programförlopp					
Fördisk	Huvuddisk	Mellansköljning	Klarsköljning	Torkning	Auto Open
	X 60-65 °C [2] 1 min	X 40 s	X 65°°C [3] 30 s	(X) 20 min [4]	(X)
	X 65 °C 6 min	X 3 min	X 65 °C [3] 2 min	(X) 30 min	(X)
X 6 min	X 75 °C 6 min	X 3 min	X 65 °C [3] 2 min	(X) 30 min	(X)
X 6 min	X 50 °C 1 min	X 5 min	X 60 °C 1 min	X 30 min	(X)
	X 50 °C 1 min	X 3 min	X 50 °C 2 min	(X) 20 min	(X)
X 8 min	X 60 °C 10 min	X 3 min	X 82 °C 2 min	X 30 min	(X)
	X Kallt 10 min				
	X 51,5 °C 44 min	X 4 min	X 48 °C 10 min	X 127 min	(X)

X = pågående programsteg
(X) = valfritt valbara programsteg (se Programalternativ, Tillval)

[2] Den temperatur som kan uppnås beror på diskgods, mängden disk och vattentilloppstemperaturen.

[3] Temperaturhöjning till 82 °C som tillval.

[4] Vid temperaturökning till 82 °C förlängs torktiden till 30 min.

Programöversikt

Program	Förbrukning [6]			Tid [6]	
	Elektrisk energi		Vatten		
	Kallvatten 15 °C	Varmvatten 55 °C		Kallvatten 15 °C	Varmvatten 55 °C
Kort	1,4 kWh	0,9 kWh	14,7 l	53 min [7]	36 min [7]
Universal	1,5 kWh	1,0 kWh	14,8 l	65 min [7]	49 min [7]
Intensiv	1,7 kWh	1,0 kWh	19,2 l	79 min [7]	58 min [7]
Plast	1,3 kWh	0,6 kWh	19,5 l	90 min	68 min
Glas	1,0 kWh	0,4 kWh	15,3 l	43 min [7]	27 min [7]
Hygien	1,9 kWh	1,2 kWh	19,2 l	85 min [7]	65 min [7]
Kall förskölj-ning	0,02 kWh	0,02 kWh	4,5 l	13 min	13 min

[6] De nämnda värdena beräknades enligt EN 50242 för en anslutningseffekt på 2,1 kW. I praktiken kan det bli stora skillnader på grund av avvikande förutsättningar.
Den tid som visas ställs in efter förhållandena i hushållet.

[7] Uppgiften gäller disktid utan torkning.

Förbrukningsvärden i programmet ECO

Program	Förbrukning [8]			Tid [8]	
	Elektrisk energi		Vatten		
	Kallvatten 15 °C	Varmvatten 55 °C		Kallvatten 15 °C	Varmvatten 55 °C
ECO 13 standard-kuvert	0,930 kWh	0,6 kWh	12 l	250 min	245 min

[8] De nämnda värdena för programmet *ECO* beräknades enligt standardiserade testvillkor. I praktiken kan det bli stora skillnader på grund av valda inställningar, tillvalsfunktioner eller avvikande förutsättningar.

Underhåll

För att öka livslängden på diskmaskinen så bör Miele utföra service på maskinen **minst en gång per år**.

Kontrollen omfattar följande punkter:

- Elektrisk säkerhet enligt VDE 0701/0702,
- luckmekanik och lucktätning,
- förskruvningar och anslutningar i diskutrymmet,
- vattentillopp och -avlopp,
- interna och externa doseringssystem,
- spolarmar,
- silkombination,
- behållare med avloppspump och backventil,
- alla korgar och insatser.

Inom ramen för underhållet görs följande funktionskontroller:

- en testkörning av ett programförlopp,
- ett test av tätningen,
- ett test av alla mätsystem som är relevanta för säkerheten (visning av feltillstånd),
- test av säkerhetsanordningarna.

Kontrollera hela diskmaskinen regelbundet (ungefär med 4–6 månaders mellanrum). Det gör att störningar och fel kan undvikas innan de ens dyker upp.

⚠ Risk för skador på grund av olämpliga rengöringsmedel.

Alla ytor är repkänsliga. Alla ytor kan missfärgas eller förändras om de kommer i kontakt med olämpliga rengöringsmedel.

Använd endast lämpligt rengöringsmedel för respektive yta.

Rengöra diskutrymmet

Om rätt diskmedelsdosering alltid används är diskutrymmet i stort sett självrengörande.

Om det ändå skulle uppstå exempelvis kalk- eller fettavlagringar kan dessa avlägsnas med specialrengöringsmedel (finns att köpa via Miele service eller i Mieles webbshop). Läs anvisningarna på förpackningen.

■ Rengör silarna i diskutrymmet regelbundet.

Rengöra luckan och lucktätningen

Lucktätningen och sidorna på diskmaskinsluckan nås och rengörs inte av vattenstrålarna vid diskning.

- Torka bort kvarbliven mat- och dryck regelbundet från lucktätningen och luckans sidor manuellt med en fuktig trasa för att ta bort rester av mat och undvika mögel.

Rengöra manöverpanelen

- Rengör manöverpanelen **endast** med en fuktig trasa.

Rengöra fronten

⚠ Skador på grund av smuts.
Om smutsen får bita sig fast en längre tid kan det hända att den inte längre går att få bort och ytorna kan missfärgas eller förändras.
Det bästa är att alltid ta bort smuts direkt.

- Rengör framsidan med en ren trasa, handdiskmedel och varmt vatten. Torka sedan av fronten med en mjuk trasa.
  Du kan också rengöra ytorna med en ren, fuktig mikrofibertrasa utan rengöringsmedel.

För att undvika skador på ytorna bör följande inte användas för rengöring:

- rengöringsmedel som innehåller soda, ammoniak, syra eller klorid
- kalklösande rengöringsmedel
- skurmedel i pulver eller flytande form
- rengöringsmedel som innehåller lösningsmedel
- rengöringsmedel för rostfritt stål
- diskmaskinsrengöringsmedel
- ugnsrengöringsmedel
- rengöringsmedel för glas eller fönsterputsmedel
- hårda eller gamla disksvampar och borstar (till exempel använda disksvampar som innehåller rester av skurmedel)
- rengöringssvampar för glaskeramiska ytor
- vassa metallskrapor
- stålull
- ångrengörare.

Rengöra spolarmarna

Matrester kan fastna i spolarmens munstycken. Kontrollera därför spolarmarna regelbundet (ungefär varannan till var fjärde månad).

⚠ Skador orsakade av smutsiga delar i cirkulationssystemet.
Utan silar kan grova smutspartiklar hamna i cirkulationssystemet och täppa till det.
Diska aldrig utan den nedre spolarmen och inte utan silar.
Se vid rengöringen av silarna och spolarmarna till att inga större föremål hamnar i cirkulationssystemet.

- Stäng av diskmaskinen.

Ta loss den övre spolarmen och spolarmen i mitten

- Dra ut 3D-MultiFlex-lådan (om sådan finns).
- Tryck upp den övre spolarmen så att de inre spärrhakarna hakar fast och skruva sedan loss spolarmen moturs.

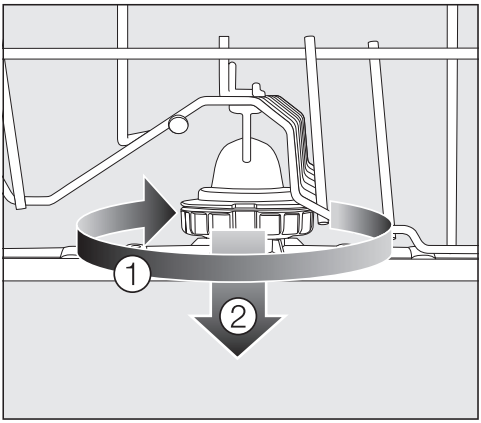

- Vrid den mellersta spolarmens förskruvning medurs ① (se bild) och ta loss spolarmen ②.

Ta loss den nedre spolarmen

- Dra ut underkorgen.

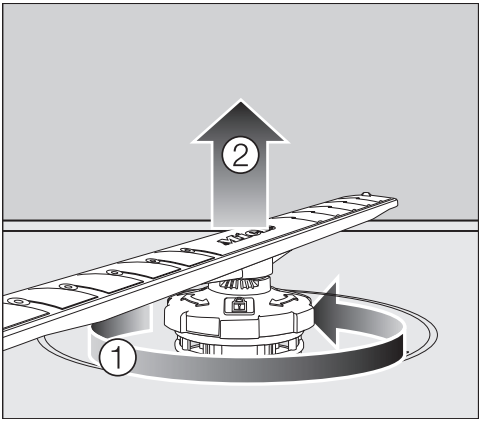

- Vrid den nedre spolarmens förskruvning moturs ① och dra loss spolarmen uppåt ②.

Rengöra spolarmarna

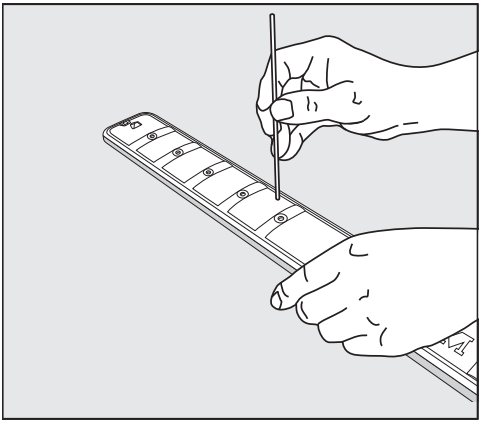

- Tryck in eventuella matrester i spolarmen med ett spetsigt föremål.
- Sedan sköljer du spolarmen under rinnande vatten.

Sätta in spolarmarna

- Sätt in den övre och mellersta spolarmen.
- Sätt tillbaka den nedre spolarmen och se till att silkombinationen ligger jämnt på diskutrymmets botten.

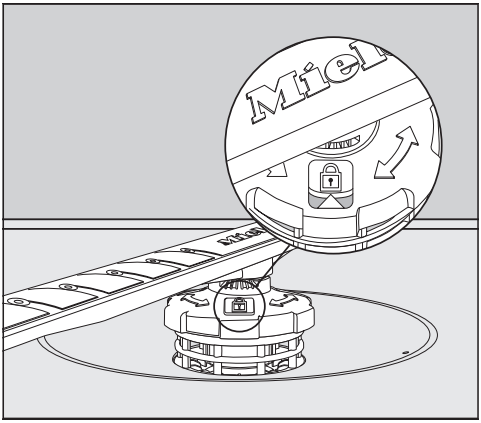

- Vrid den nedre spolarmens förskruvning medurs tills pilen i siktfönstret pekar mot låssymbolen 🔒.
- Kontrollera att spolarmarna kan rotera fritt.

⚠ Skador orsakade av smutsiga delar i cirkulationssystemet.

Silkombinationen fästs med den nedre spolarmen. Utan silar kan grova smutspartiklar hamna i cirkulationssystemet och täppa till det.

Diska aldrig utan den nedre spolarmen och inte utan silar.

Kontrollera silarna i diskutrymmet

Silen på diskutrymmets botten fångar upp grövre smuts från diskvattnet. På så vis kan detta inte hamna i vattnets cirkulationssystem och via spolarmarna föras tillbaka till diskutrymmet.

⚠ Skador orsakade av smutsiga delar i cirkulationssystemet.
Utan silar kan grova smutspartiklar hamna i cirkulationssystemet och täppa till det.
Diska aldrig utan den nedre spolarmen och inte utan silar.
Se vid rengöringen av silarna och spolarmarna till att inga större föremål hamnar i cirkulationssystemet.

Silarna kan sättas igen av smuts efter en viss tid. Tiden beror på dina hushållsvanor.

På displayen visas meddelandet Kontrollera sil efter 50 diskomgångar.

- Kontrollera silkombinationen.
- Rengör silkombinationen vid behov.
- Bekräfta meddelandet med *OK*.

Rengöra silarna

- Stäng av diskmaskinen.
- Ta ut den nedre spolarmen (se avsnittet “Rengöring och skötsel – Rengöra spolarmarna”).
- Innan du tar ut silkombinationen tar du bort stora smutsdelar så att dessa inte kan hamna i cirkulationssystemet.

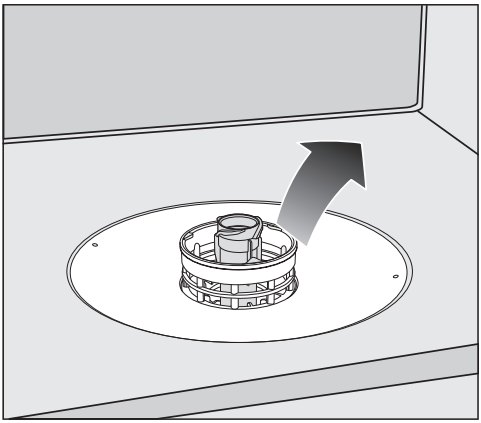

- Ta ut silkombinationen.

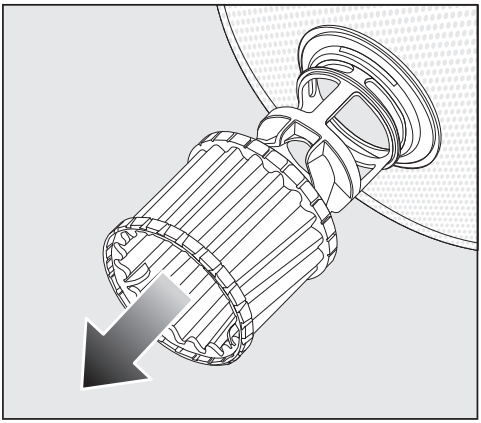

- För att rengöra silens insida drar du mikrofiltret på plastringen neråt från silkombinationen.
- Rengör alla delar under rinnande vatten.
  Använd eventuellt en diskborste.
- Sätt tillbaka mikrofiltret på silkombinationen.
- Sätt tillbaka silkombinationen så att den ligger tätt an mot diskutrymmets botten.
- Sätt tillbaka den nedre spolarmen med förskruvningen på silkombinationen.

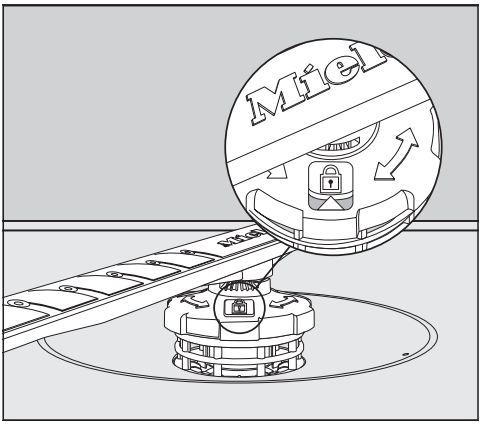

- Vrid förskruvningen medurs tills pilen i siktfönstret pekar mot låssymbolen 🔒.

⚠ Skador orsakade av smutsiga delar i cirkulationssystemet.

Silkombinationen fästs med den nedre spolarmen. Utan silar kan grova smutspartiklar hamna i cirkulationssystemet och täppa till det.

Diska aldrig utan den nedre spolarmen och inte utan silar.

Rengöra silen i vattentilloppet

För att skydda vattentilloppsventilen är en liten sil inbyggd i förskruvningen. Om silen är smutsig rinner bara lite vatten in i diskutrymmet.

⚠ Risk för elektriska stötar av nätspänning.
Vattenanslutningens plasthölje innehåller en elektrisk ventil.
Doppa inte höljet i vatten.

- Koppla ur diskmaskinen från elnätet. Stäng av diskmaskinen och dra sedan ur stickproppen.
- Stäng vattenkranen.
- Skruva loss vattentilloppsventilen.

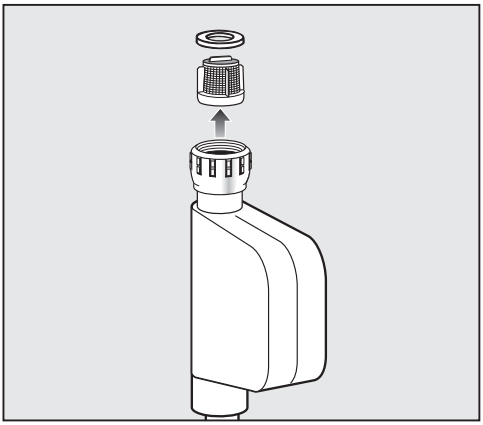

- Ta ut packningen ur förskruvningen.
- Fatta tag i plastfiltret med till exempel en kombi- eller spetstång och dra ut det.
- Rengör silen under rinnande vatten.
- Återmontera i omvänd ordning.

Skruva fast förskruvningen ordentligt på vattenkranen. Öppna vattenkranen långsamt. Om det rinner ut vatten, drar du åt förskruvningen.

Smutsfiltret **måste** sättas tillbaka efter rengöringen.

Rengöra avloppspumpen

Om det finns vatten kvar i diskutrymmet efter avslutat program tömdes inte vattnet ordentligt. Avloppspumpen kan vara blockerad av främmande föremål. Dessa kan du enkelt ta bort.

- Koppla ur diskmaskinen från elnätet. Stäng av diskmaskinen och dra sedan ur stickproppen.
- Ta ut silkombinationen ur diskutrymmet (se avsnittet “Rengöring och skötsel – Rengöra silarna”).
- Ös ur vattnet ur diskutrymmet med en skopa eller ett litet kärl.

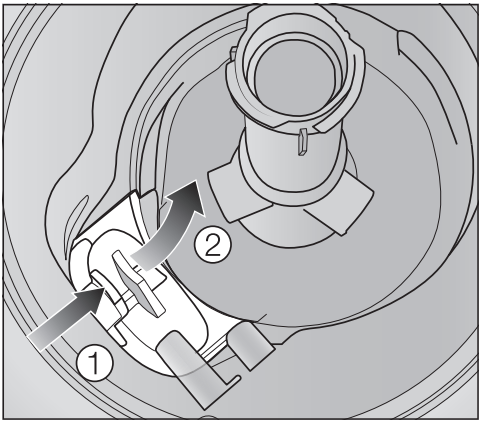

- Tryck spärren på avloppspumpens skydd inåt ①.
- Fäll skyddet inåt tills det kan tas ut ②.
- Skölj av skyddet väl under rinnande vatten och ta bort alla främmande föremål från det.

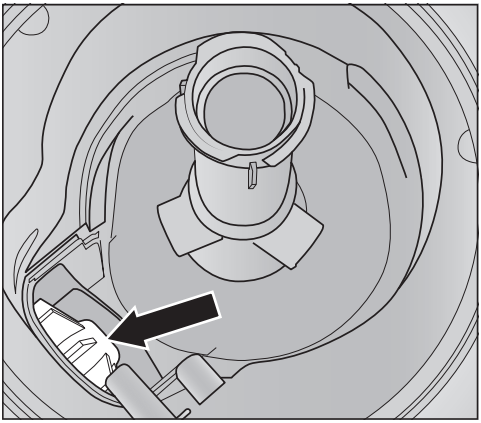

Under skyddet finns avloppspumpen (se pil).

⚠ Risk för skador på grund av glassplitter.
Glassplitter är särskilt svårt att se i avloppspumpen.
Rengör avloppspumpen försiktigt.

- Ta försiktigt bort alla föremål från avloppspumpen. Vrid pumphjulet för hand för att kontrollera. Hjulet kan endast vridas ryckigt.
- Sätt tillbaka skyddet lodrätt uppifrån.

Var noggrann med att spärren snäpper fast.

⚠ Risk för skador på grund av felaktig rengöring.
Komponenterna är känsliga och kan skadas under rengöringen.
Rengör avloppspumpen försiktigt.

Du kan själv åtgärda de flesta fel och störningar som uppstår vid daglig användning av din produkt. I många fall kan du då spara tid och kostnader eftersom du inte behöver kontakta Miele service.

Nedanstående tabeller är till hjälp för att hitta orsaken till ett fel och åtgärda det. Tänk på att:

⚠ Fara på grund av felaktigt utförda servicearbeten.
Ej fackmässigt utförda reparationer kan innebära allvarlig fara för användaren.
Reparationer får bara utföras av Miele service eller en behörig elektriker.

Tekniska fel

Problem	Orsak och åtgärd
Displayen förblir släckt efter det att diskmaskinen kopplades in med touchknappen ⏻.	Kontakten är inte ansluten. ■ Anslut kontakten till vägguttaget.
	Säkringen har löst ut. ■ Aktivera säkringen (minsta säkring, se typskylten). ■ Kontakta Miele service om säkringen löser ut igen.
Diskmaskinen fortsätter inte att diska.	Säkringen har löst ut. ■ Aktivera säkringen (minsta säkring, se typskylten). ■ Kontakta Miele service om säkringen löser ut igen.

Felmeddelanden

Problem	Orsak och åtgärd
Varningssignalen hörs. På displayen visas ett av följande felmeddelanden:	Innan du åtgärdar felet: ■ Stäng av diskmaskinen.
⚠ Fel FXX	Ett tekniskt fel har uppstått. ■ Koppla in diskmaskinen efter några sekunder igen. ■ Starta det önskade programmet igen. Visas felmeddelandet igen föreligger ett tekniskt fel. ■ Stäng av diskmaskinen. ■ Stäng vattenkranen. ■ Kontakta Miele service.
Waterproof	Waterproof-systemet har aktiverats. ■ Stäng av diskmaskinen. ■ Stäng vattenkranen. ■ Kontakta Miele service.
⚠ Fel F78	Fel i cirkulationspumpen. ■ Stäng av diskmaskinen. ■ Koppla in diskmaskinen igen. ■ Starta det önskade programmet igen. Visas felmeddelandet igen föreligger ett tekniskt fel. ■ Stäng av diskmaskinen. ■ Stäng vattenkranen. ■ Kontakta Miele service.

Lucköppnare

Problem	Orsak och åtgärd
Varningssignalen hörs. Följande fel visas i displayen:	Innan du åtgärdar felet: ■ Stäng av diskmaskinen.
⚠ Fel F33	Luckan öppnas inte automatiskt. Ett tekniskt fel har uppstått. ■ Öppna luckan för hand (se avsnittet “Första gången diskmaskinen används – Öppna luckan”) och slå på diskmaskinen igen. ■ Om felmeddelandet visas på nytt, kontakta Miele service.
	Skenorna till luckstängningen åker inte in efter det att luckan har öppnats. Ett tekniskt fel har uppstått. ■ Koppla in diskmaskinen igen. ■ Om felmeddelandet visas på nytt, kontakta Miele service.

Fel i vattentilloppet

Problem	Orsak och åtgärd
Varningssignalen hörs. På displayen visas ett av följande meddelanden:	
Öppna vattenkran	Vattenkranen är stängd. ■ Öppna vattenkranen helt.
Vattentillopp	Innan du åtgärdar felet: ■ Stäng av diskmaskinen.
	Vattentilloppsfel. ■ Öppna vattenkranen helt och starta programmet igen. ■ Rengör silen i vattentilloppet (se avsnittet “Rengöring och skötsel – Rengöra silen i vattentilloppet”). ■ Vattenanslutningstrycket är lägre än 50 kPa. Kontakta en VVS-installatör för råd. ■ Eventuellt ligger anslutningen för vattenavloppet på uppställningsplatsen för lågt och du måste lyfta vattenavloppet (se avsnittet “Installation – Slangplacering”).
Fel F18	Ett tekniskt fel har uppstått. ■ Stäng av diskmaskinen. ■ Stäng vattenkranen. ■ Kontakta Miele service.

Fel i vattenavloppet

Problem	Orsak och åtgärd
Varningssignalen hörs. I displayen visas följande meddelande: Vattenavlopp	Innan du åtgärdar felet: ■ Stäng av diskmaskinen.
	Fel i vattenavloppet. Eventuellt finns vatten kvar i diskutrymmet. ■ Rengör silkombinationen (se avsnittet “Rengöring och skötsel – Rengöra silarna”). ■ Rengör avloppspumpen (se avsnittet “Rengöring och skötsel – Rengöra avloppspumpen”). ■ Avlägsna eventuella veck eller högt liggande öglor från avloppsslangen.

Allmänna problem med diskmaskinen

Problem	Orsak och åtgärd
Kontrollamporna och displayen är släckta.	Diskmaskinen kopplas från automatiskt för att spara energi. ■ Koppla in diskmaskinen igen med touchknappen ⏻.
Belysningen i diskutrymmet tänds inte när luckan öppnas.	Belysningen i diskutrymmet är permanent avstängd. ■ Koppla in belysningen igen (se avsnittet “Inställningar – BrillantLight”).
	Belysningen i diskutrymmet är defekt. ■ Kontakta Miele service.
Det finns diskmedelsrester kvar i diskmedelsfacket efter avslutad diskning.	Diskmedelsfacket var fuktigt när diskmedlet fylldes på. ■ Fyll bara på diskmedel i diskmedelsfacket när det är torrt.
Locket till diskmedelsfacket kan inte stängas.	Locket är blockerat av diskmedelsrester. ■ Ta bort diskmedelsresterna.
Efter avslutat program finns en fuktbeläggning på insidan av luckan och eventuellt även på innerväggarna.	Torkningssystemets normala funktion. Fuktigheten dunstar efter en stund.
Det finns vatten kvar i diskutrymmet efter avslutat program.	Innan du åtgärdar felet: ■ Stäng av diskmaskinen.
	Silkombinationen i diskutrymmet är igensatt. ■ Rengör silkombinationen (se avsnittet “Rengöring och skötsel – Rengöra silarna”).
	Avloppspumpen är blockerad. ■ Rengör avloppspumpen (se avsnittet “Rengöring och skötsel – Rengöra avloppspumpen”).
	Avloppsslangen har ett veck. ■ Avlägsna vecket från avloppsslangen.

Ljud

Problem	Orsak och åtgärd
Dunkande ljud hörs från diskutrymmet	En spolarm slår mot diskgodset. ■ Öppna luckan försiktigt och placera om det diskgods som är i vägen för spolarmen.
Skallrande ljud hörs från diskutrymmet	Disken rör sig i diskutrymmet. ■ Öppna luckan försiktigt och placera om det diskgodset så att det sitter fast.
	Något har hamnat i avloppspumpen (till exempel en glasskärva). ■ Ta bort det från avloppspumpen (se avsnittet “Rengöring och skötsel – Rengöra avloppspumpen”).
Dunkande ljud hörs från vattenledningen	Ljudet orsakas eventuellt av vattenledningens dragning eller att vattenledningen har för liten diameter. ■ Detta inverkar inte på diskmaskinens funktion. Kontakta eventuellt en installatör.

Otillfredsställande diskresultat

Problem	Orsak och åtgärd
Disken är inte ren.	Disken placerades inte rätt i korgarna. ■ Följ anvisningarna i avsnittet “Placera disken”.
	Ett för svagt program valdes. ■ Välj ett starkare program (se avsnittet “Programöversikt”).
	För lite diskmedel vid manuell dosering. ■ Använd mer diskmedel eller byt eventuellt diskmedelssort.
	Diskgods blockerar spolarmarna. ■ Kontrollera att spolarmarna kan rotera fritt genom att vrida dem för hand. Placera om disken vid behov.
	Silkombinationen i diskutrymmet är inte ren eller inte riktigt isatt. Som en följd av detta kan det innebära att spolarmarnas munstycken är blockerade. ■ Rengör silkombinationen eller sätt i den korrekt. ■ Vid behov rengör du munstyckena på spolarmarna (se avsnittet “Rengöring och skötsel – Rengöra spolarmarna”).
Glas och bestick känns hala. Glasen har ett blåaktigt skimmer. Beläggningen kan torkas av.	Spolglansdoseringen är för högt inställd. ■ Reducera doseringsmängden (se avsnittet “Inställningar – Spolglans”).

Problem	Orsak och åtgärd
Diskgodset blir inte torrt eller så är glas och bestick fläckiga.	För låg spolglansdosering eller så är spolglansfacket tomt. ■ Fyll på spolglans, öka doseringsmängden eller byt spolglanssort vid nästa påfyllning (se avsnittet “Första gången diskmaskinen används – Spolglans”).
	Disken har plockats ut för tidigt. ■ Vänta med att plocka ur disken (se avsnittet “Använda diskmaskinen – Plocka ur disk”).
	Du använder ett diskmedel med flera olika funktioner, vars torkeffekt är för svag. ■ Byt diskmedel eller fyll på spolglans (se avsnittet “Första gången diskmaskinen används – Spolglans”).
Glasen missfärgas och får en brun-blå ton. Beläggningen kan inte torkas av.	Det har bildats avlagringar från ämnen i diskmedlet. ■ Byt omedelbart diskmedel.
Glasen blir matta och missfärgas. Beläggningen kan inte torkas av.	Glasen är inte lämpande för maskindisk. Det sker en förändring av glasytan. ■ Ingen åtgärd. Köp glas som är lämpade för maskindisk.
Det finns fortfarande kvar rester av te eller läppstift på diskgods.	Det valda programmet hade inte tillräckligt hög disktemperatur. ■ Välj ett program med högre disktemperatur.
	Diskmedlet bleker inte tillräckligt. ■ Byt diskmedel.
Plastdelar har missfärgats.	Naturliga färgämnen från exempelvis morötter, tomater eller ketchup kan vara orsaken. Mängden diskmedel och dess blekande verkan var för liten för dessa färgämnen. ■ Tillsätt mer diskmedel (se avsnittet “Diskmedel”). Redan missfärgade detaljer kommer inte att återfå sin ursprungliga färg.

Problem	Orsak och åtgärd
Det är vit beläggning på disken. Vit beläggning på porslin och bestick, glasen har en mjölkaktig hinna. Beläggningen kan torkas av.	Spolglansdoseringen är för låg. ■ Öka doseringsmängden (se avsnittet “Inställningar – Spolglans”).
	Saltbehållaren är tom. ■ Fyll på salt (se avsnittet “Första gången diskmaskinen används – Avhärdningssalt”).
	Saltbehållarens lock är inte riktigt fastsatt. ■ Sätt på locket korrekt och vrid fast det ordentligt.
	Du använder ett diskmedel med flera olika funktioner. ■ Byt diskmedel. Använd eventuellt diskmedelstabletter eller diskmedel i pulverform utan fler funktioner och fyll på salt och spolglans.
	Avhärdaren är för lågt programmerad. ■ Programmera avhärdaren på en högre vattenhårdhet (se avsnittet “Inställningar – Vattenhårdhet”).
Det har bildats rostfläckar på besticken.	Besticken är inte tillräckligt rostbeständiga. ■ Ingen åtgärd. Köp bestick som tål maskindisk.
	Inget program startades efter påfyllning av salt. Saltrester hamnade därför i ett “normalt” diskprogram. ■ Starta alltid programmet *Kall försköljning* utan disk direkt efter påfyllning av salt.
	Saltbehållarens lock är inte riktigt fastsatt. ■ Sätt på locket korrekt och vrid fast det ordentligt.

Få hjälp vid eventuella störningar

Om det uppstår fel som du själv inte kan åtgärda, var god kontakta din Miele återförsäljare eller Miele service.

Miele service kan du boka online under www.miele.se/service.
Du hittar telefonnummer på baksidan av den här anvisningen.

Service behöver modellbeteckning och tillverkningsnummer på diskmaskinen. Båda dessa uppgifter hittar du på typskylten som finns på höger sida när du öppnar luckan.

Typskylten sitter på luckans högra sida.

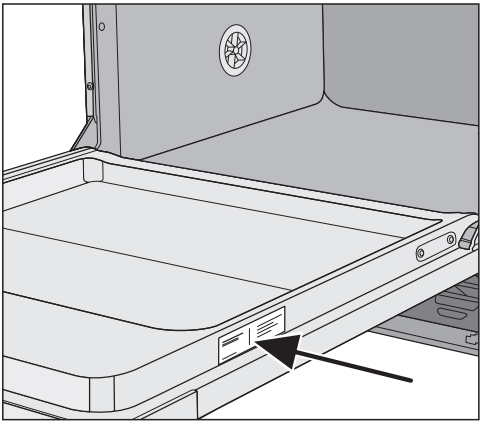

Programuppdatering

Genom en programuppdatering kan aktuella utvecklingar inom disktekniken införlivas i din diskmaskins elektronik i framtiden.

En programuppdatering kan endast utföras av Miele service.

EPREL-databas

Från den 1 mars 2021 hittar du information om energimärkning och kraven för eco-programmet i den europeiska produktdatabassen (EPREL). Du kommer till produktdatabasen via länken https://eprel.ec.europa.eu/. Här uppmanas du att ange modellbeteckningen.

Denna hittar du på typskylten.

Anvisningar för testinstitut

I broschyren **“Jämförande disktester”** finns all nödvändig information om jämförande tester och bullermätningar. Beställ gärna de aktuella broschyrerna per e-post på:

- testinfo@miele.de

Vid beställning, var vänlig ange din postadress samt diskmaskinens modellbeteckning och tillverkningsnummer (se typskylt).

Du kan också ladda ner broschyrerna från Mieles hemsida.

Garanti

Garantitiden är ett år.

Mer information finner du i medföljande garantivillkor.

Elanslutning

⚠ Alla arbeten som rör elanslutningen får endast utföras av Miele service, en auktoriserad Miele återförsäljare eller en kvalificerad elektriker.

- Installationen ska utföras enligt gällande föreskrifter (DIN VDE 0100)!
- Anslutning via stickkontakt måste ske enligt nationella bestämmelser (eluttaget måste vara tillgängligt efter installationen). En elektrisk säkerhetskontroll, till exempel vid idrifttagning eller service, är då enklare att genomföra.
- Vid en fast anslutning av diskmaskinen ska huvudbrytare med möjlighet till allpolig brytning från nätet installeras. Huvudströmbrytaren måste ha en kontaktöppning på minst 3 mm och kunna spärras i nollposition.
- En potentialutjämning ska utföras vid behov.
- Vid ett byte av anslutningsledning ska en originalreservdel från Miele eller en motsvarande ledning **med ändhylsor** användas.
- Tekniska data finns på typskylten eller det bifogade kopplingsschemat!

Diskmaskinen får endast tas i drift med angiven spänning, frekvens och säkring vilket framgår av **typskylten**.

En **omkoppling** av maskinen kan göras enligt medföljande omkopplingsschema och kopplingsschema.

Omkopplingar i efterhand kan leda till förlängda programtider och därmed till högre energiförbrukning.
De angivna förbrukningsvärdena uppfylls endast i leveranstillstånd.

Typskyltarna (med VDE-godkännandemärke osv.) finns på diskmaskinens baksida och på luckans innerpanel.

Kopplingsschemat medföljer diskmaskinen.

Omkopplingsschemat är fäst på elanslutningens sockel.

Ansluta potentialutjämning

För anslutning av potentialutjämning finns en anslutningsskruv ⏚ på baksidan av diskmaskinen.

Mieles vattenskyddssystem

Om diskmaskinen har installerats enligt föreskrifterna garanterar Mieles vattenskyddssystem ett omfattande skydd mot vattenskador under hela diskmaskinens livslängd.

Vattentillopp

⚠ Vattnet i diskmaskinen är inget dricksvatten!

- Diskmaskinen måste anslutas till vattennätet enligt lokala bestämmelser.
- Det vatten som används ska minst motsvara den kvalitet som föreskrivs i den europeiska dricksvattenförordningen.
  En högre järnhalt kan leda till rostbildning på disken och diskmaskinen. Vid användning av ledningsvatten med mer än 100 mg klorid/l ökar risken för rostangrepp betydligt.
- I vissa områden (till exempel i Alperna) kan det på grund av vattnets sammansättning uppstå utfällningar som gör att diskmaskinen endast kan användas med avhärdat vatten.
- Diskmaskinen uppfyller gällande normer.
- Vattentrycket (vattenanslutningens flödestryck) måste ligga mellan 50 och 1000 kPa (0,5 och 10 bar).
  Om vattentrycket är lägre visas felmeddelandet Vattentillopp på displayen (se avsnittet “Hjälp vid fel”).
  Vid ett högre vattentryck måste en tryckreduceringsventil monteras.
- För anslutning erfordras en spärrventil med $^{3}/_{4}$" anslutningsgänga. Spärrventilen måste vara lättillgänglig eftersom vattentillförseln ska vara avstängd när maskinen inte används.
- Tilloppsslangen är en cirka 1,5 m lång tryckslang med en innerdiameter på 10 mm och $^{3}/_{4}$" förskruvning. För förlängning kan en 1,5 meter lång, flexibel metallslang (kontrolltryck 14000 kPa/140 bar) beställas. Smutsfiltret och flödesmängdsregulatorn i förskruvningen får inte tas bort.

⚠ Anslut diskmaskinen endast till helt ventilerade rörledningar. Detta för att undvika skador.

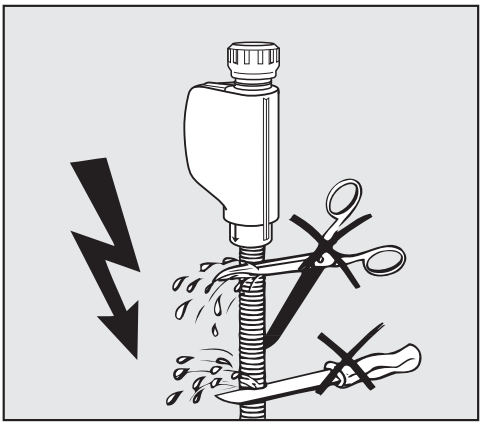

⚠ Tilloppsslangen får **inte** kortas av eller skadas eftersom den består av strömförande delar (se bild).

Föreskrift i Tyskland och Schweiz

På grund av nationella bestämmelser för att skydda dricksvattnet måste det medföljande återsugningsskyddet monteras på kall- eller varmvattenanslutningen mellan vattenkranen och vattentilloppsslangen.

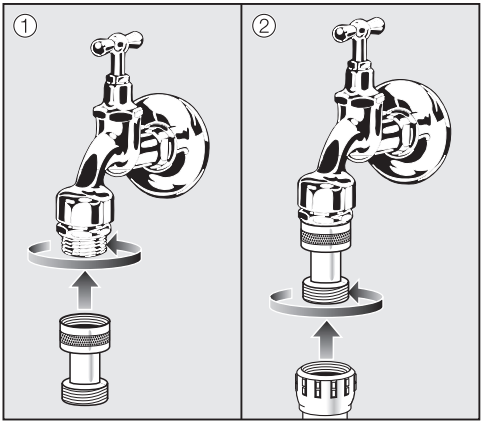

- Skruva fast återsugningsskyddet på vattenkranen.
- Skruva vattentilloppsslangen på återsugningsskyddets gänga.

Ansluta vattenavlopp

- I diskmaskinens vattenavlopp har en backventil installerats, så att inte smutsvatten från avloppsslangen ska kunna rinna tillbaka in i diskmaskinen.
- Diskmaskinen bör helst anslutas till ett separat, inbyggt avloppssystem. Om det inte finns någon separat anslutning rekommenderar vi att ansluta till ett vattenlås.
- Diskmaskinen är utrustad med en cirka 1,5 meter lång, flexibel avloppsslang (med en innerdiameter på 22 mm).
  Slangklämmor för anslutning av slangen medföljer diskmaskinen.
- Avloppsslangen får inte kortas av! Slangen kan förlängas med en förbindningsanordning och en ytterligare slang. Avloppsledningen får högst vara 4 meter lång och inte överskrida pumphöjden 1 m.
- Avloppssystemet måste kunna ta emot minst 16 l/min.

⚠ Se till att avloppsslangen inte veckas eller vrids när den installeras!

Slangförläggning vid djup liggande vattenavlopp

Om anslutningen till avloppet på uppställningsplatsen ligger lägre än underkorgens hjul, måste vattenavloppsslangen höjas i en böj till höjden för spåret till underkorgens rullar. Annars kan vattnet rinna ut ur diskutrymmet.

Installation i högskåp

För inbyggnaden av diskmaskinen i ett högskåp finns som tillval de två tillbehören APFD 101 och APFD 102.

Modell diskmaskin	**normal PFD 100 SmartBiz**
Höjd fristående diskmaskin	845 mm (justerbar + 35 mm
Bredd	598 mm
Djup fristående diskmaskin	600 mm
Vikt	max 60 kg
Spänning Anslutningsvärde Säkring	se typskylt
Anslutningseffekt i frånkopplat läge	0,4 W
Anslutningseffekt i inkopplat läge	5,0 W
Network Standby	0,9 W
Frekvensband	2,4000–2,4835 GHz
Maximal sändningseffekt	< 100 mW
Vattenanslutningstryck	50 – 1.000 kPa
Kall- eller varmvattenanslutning	Upp till max 60 °C
Hårdhet kranvatten	max 36 °dH
Pumphöjd	max 1,0 m
Pumplängd	max 4,0 m
Omgivningstemperatur	5 °C till 40 °C
Relativ luftfuktighet Maximalt Linjärt avtagande till	 80 % för temperaturer upp till 31 °C 50 % för temperturer upp till 40 °C
Elkabel	cirka 1,7 m
Kapacitet	13 standardkuvert
Bullervärden Ljudeffektnivå LwA Ljudtrycksnivå LpA	 46 dB (A) 34,1 dB (A)
Godkännandemärken	VDE, EMC gnistskydd
CE-märkning	2006/42/EG (maskindirektiv)
Tillverkare	Miele & Cie. KG, Carl-Miele-Straße 29, 33332 Gütersloh, Germany

Med inställningarna kan diskmaskinens elektronik anpassas till olika krav.

Du kan när som helst ändra inställningarna.

Öppna menyn Inställningar

- Koppla in diskmaskinen med touchknappen ⏻ om den inte redan är inkopplad.
- Tryck på touchknappen ⚙ “Inställningar”.

På displayen visas inställningsmenyns första punkt.

För information om hur displayen fungerar, se avsnittet “Beskrivning av diskmaskinen – Displayens funktioner”.

Ändra inställningar

- Använd touchknapparna ∨∧ för att välja den menypunkt som du vill ändra och bekräfta med *OK*.

Den valda inställningen i undermenyn är markerad med en bock ✓.

- Använd touchknapparna ∨∧ för att välja önskad inställning och bekräfta med *OK*.
- När du vill lämna undermenyn igen, trycker du på touchknappen ⮌ “tillbaka”.

Displayen växlar till ovanstående menynivå.

Språk ⚑

Displaytexterna kan visas på olika språk.

Via undermenyn Språk ⚑ kan du ändra det språk som visas i displayen och även land om det behövs.

Flaggan efter ordet Språk ⚑ fungerar som hjälp ifall ett språk som man inte förstår är inställt.
I sådana fall väljer du den menypunkt som är markerad med en flagga, tills undermenyn Språk ⚑ visas.

Tid

Inställd tid behövs för att använda funktionen “Timer”.

Ställa in tidsformat

Du kan välja om tiden ska visas med 24- eller 12-timmarsvisning.

- Välj menypunkten Tidsformat.
- Välj önskad inställning och bekräfta med *OK*.

Ställa in klockan

Du kan ställa in aktuell tid.

- Välj menypunkten Ställ in.
- Ställ in timmar med touchknapparna ∨∧ och bekräfta med *OK*. Därefter ställer du in minuterna och bekräftar med *OK*.

Tidsinställningen sparas.

Vattenhårdhet

Din diskmaskin är utrustad med en avhärdare.

- Programmera hårdhetsgraden exakt efter vattnet på uppställningsplatsen.
- Den lokala vattenleverantören eller din kommun lämnar vid behov information om vattnets hårdhetsgrad.
- Vid varierande hårdhetsgrad (till exempel 10–15 °dH) ska inställningen alltid programmeras efter den högsta hårdhetsgraden (i det här exemplet 15 °dH).

Om hårdhetsgraden på vattnet i ditt hem anges i en annan enhet än °dH så kan du räkna om värdena enligt följande:
1 °dH = 0,18 mmol/l = 1,78 °fH

°d	mmol/l	f	Display
1	0,2	2	1
2	0,4	4	2
3	0,5	5	3
4	0,7	7	4
5	0,9	9	5
6	1,1	11	6
7	1,3	13	7
8	1,4	14	8
9	1,6	16	9
10	1,8	18	10
11	2,0	20	11
12	2,2	22	12
13	2,3	23	13
14	**2,5**	**25**	**14**
15	2,7	27	15
16	2,9	29	16
17	3,1	31	17
18	3,2	32	18
19	3,4	34	19
20	3,6	36	20
21	3,8	38	21
22	4,0	40	22
23	4,1	41	23
24	4,3	43	24
25	4,5	45	25
26	4,7	47	26
27	4,9	49	27
28	5,0	50	28
29	5,2	52	29
30	5,4	54	30
31	5,6	56	31
32	5,8	58	32
33	5,9	59	33
34	6,1	61	34
35	6,3	63	35
36	6,5	65	36

Spolglans

För att få ett optimalt diskresultat kan du programmera spolglansdoseringen. Doseringsmängden kan ställas in i steg från 0 till 6 ml.
Den fabriksinställda doseringen för spolglans är 3 ml.

Den doserade spolglansmängden kan på grund av den automatiska anpassningen av programmet bli högre än det inställda värdet.

Om disken blir fläckig:

- Ställ in en större mängd spolglans.

Om en mjölkaktig hinna uppstår på glasen:

- Ställ in en mindre mängd spolglans.

Extern dosering

Aktivera den automatiska doseringen av flytande diskmedel om du har anslutit den externa doseringsmodulen som finns som tillval.

Det medföljer en separat monteringsanvisning till DOS-modulen.

■ Välj önskad inställning och bekräfta med *OK*.

Inställningen förblir aktiv tills du avaktiverar “Extern dosering”.

Diskmedelsmängd

De nedan följande funktionerna syns endast då extern dosering är aktiverad.

Fabriksinställning är en diskmedelsmängd på 0,50 %. Doseringen kan ändras i steg om 0,05 % mellan 0,1–2,00 %.

Kapacitet DOS

Från fabrik är en kapacitet inställd på 60 ml/min. Kapaciteten kan ändras i steg om 5 ml/min mellan 10–150 ml/min.

Följ anvisningarna från diskmedelstillverkaren.

- Välj önskad diskmedelsmängd och bekräfta med *OK*.

Lufta dosering

Diskmaskinens doseringssystem kan bara dosera korrekt om det inte finns någon luft i systemet.

Doseringssystemet behöver bara luftas om

- doseringssystemet används för första gången
- behållaren för flytande diskmedel eller spolglans inte fyllts på i tid och doseringssystemet därför tömts helt
- diskmedelsdunken byts ut.

⚠ För att doseringssystemet ska fungera korrekt måste du först försäkra dig om att behållaren för diskmedel har fyllts tillräckligt och att doseringslansarna är fastskruvade i behållarna.

- Välj Starta avluftning och bekräfta med knappen OK.

Luftningen startas.

Direkt efter avslutad avluftning ska du starta programmet “Kall fördisk” för att späda ut och spola bort eventuella diskmedel som har runnit in.

Temperaturenhet

Du kan välja att visa temperaturen i Celcius eller i Fahrenheit.

- Välj önskad inställning och bekräfta med *OK*.

Temp. klarsköljning

För att underlätta torkning kan temperaturen i eftersköljningen höjas för vissa program. Denna funktion är inte möjlig för alla program (se avsnitt “Programöversikt”).

- Välj önskad inställning och bekräfta med *OK*.

Miele@home

Din diskmaskin är utrustad med en integrerad wifi-modul.

Du kan ansluta diskmaskinen till ditt wi-fi-nätverk.
Detta höjer energiförbrukningen, även när diskmaskinen är avstängd.

Ytterligare menypunkter läggs till i menyerna “Inställningar – Miele@home”.

Kontrollera att signalen från ditt nätverk är tillräckligt stark där diskmaskinen står.

Det finns fler sätt att ansluta diskmaskinen till ditt nätverk:

Ställa in Miele@home

Du kan ansluta diskmaskinen till ditt wi-fi-nätverk antingen via WPS eller APP.

Anslutning via WPS

Du kan ansluta diskmaskinen till ditt wi-fi-nätverk via WPS (Wi-Fi Protected Setup).

Din wifi-router måste ha möjlighet till WPS.

- Bekräfta meddelandet Tryck på WPS-knappen med *OK*.
- Aktivera funktionen “WPS” på din router inom 2 minuter.
- Om det inte gick att ansluta, bekräfta meddelandet med *OK*.

Om det inte gick att ansluta kan det bero på att du inte aktiverade WPS på din router tillräckligt snabbt. Upprepa stegen ovan nämda steg.

Anslutning via app

Nu kan du ansluta diskmaskinen till appen Miele@mobile.
Apparna kan laddas ner utan kostnad från App Store ® eller Google Play Store™.

Appen Miele@mobile

Hämta i App Store

LADDA NED PÅ Google Play

- Välj menypunkten Anslutning via app och bekräfta med *OK*.
- Följ instruktionerna i appen.

Efter det att du har anslutit diskmaskinen till ditt wifi-nätverk kan du göra följande med appen:

- ta fram information om diskmaskinens driftstatus,
- ta fram upplysningar om diskmaskinens programförlopp.
- ställa in ett Miele@home-nätverk med andra maskiner från Miele som har wifi.

Aktivera

Om du vill ansluta diskmaskinen till ditt wifi-nätverk så kan du koppla in wifi-modulen.

- Välj menypunkten Aktivera och bekräfta med *OK*.

I menyn Miele@home visas nu inte lägre Aktivera utan menypunkten Avaktivera.

Avaktivera

Du kan stänga av modulen om du inte vill använda diskmaskinens wifi-modul.

- Välj menypunkten Avaktivera och bekräfta med *OK*.

I menyn Miele@home visas nu inte lägre Avaktivera utan menypunkten Aktivera.

Visa Anslutningsstatus

Du kan se diskmaskinens aktuella anslutningsstatus.

- Välj menypunkten Anslutningsstatus och bekräfta med *OK*.
- Med touchknapparna ∨∧ kan du visa wifi-signalen, namnet på din router och aktuell IP-adress efter varandra.
- Bekräfta meddelandena med *OK*.

Ställa in på nytt

Denna menypunkt visas först när du redan har anslutit diskmaskinen till ditt wifi-nätverk.

Anslutning via app

- Välj menypunkten Anslutning via app och bekräfta med *OK*.
- Följ instruktionerna i appen.

Anslutning via WPS

- Välj menypunkten Anslutning via WPS och bekräfta med *OK*.
- Följ anvisningarna i displayen.

Nätverkskonfigurering

Under denna menypunkt kan du återställa alla inställningar för wifi-modulen (om sådan finns) till fabriksinställningar.

Återställ nätverkskonfigurationen innan du lämnar in diskmaskinen för återvinning, säljer den eller tar en använd diskmaskin i drift. Endast så garanteras att alla personliga uppgifter är borttagna och att den tidigare ägaren inte längre har åtkomst till maskinen.

Fjärrstyrning

Denna menypunkt visas bara om din diskmaskin ingår i ditt nätverk (se avsnittet “Inställningar – Miele@home”).

Om du vill avaktivera alternativet Fjärrstyrning permanent så kan du ställa in detta under den här menypunkten. Du kan då inte längre välja touchknappen förrän du ändrar inställningen igen.

Även när funktionen Fjärrstyrning är avstängd kan du hämta information om diskmaskinen via appen Miele@mobile. Du kan dock inte starta något program och inte ändra inställningar.

Remote uppdatering

Menypunkten “RemoteUpdate” visas bara och kan väljas när förutsättningarna för användning av Miele@home är uppfyllda (se avsnittet “Första gången ugnen används – Miele@home”).

Via RemoteUpdate kan programvaran på din diskmaskin uppdateras. Om det finns en ny uppdatering för din diskmaskin, så kommer den hämtas automatiskt. Uppdateringen installeras dock inte automatiskt, utan du måste starta den manuellt.

Om du inte installerar en uppdatering kan du ändå fortsätta använda diskmaskinen som vanligt. Miele rekommenderar dock att du installerar uppdateringarna.

Aktivera/avaktivera

RemoteUpdate är aktiverat vid leverans. En ny uppdatering hämtas automatiskt och du måste starta den manuellt.

Avaktivera RemoteUpdate om du inte vill att uppdateringar ska hämtas automatiskt.

RemoteUpdate

Information om en RemoteUpdates innehåll och omfång finns i appen Miele@mobile.

Om en uppdatering finns tillgänglig så visas ett meddelande om detta i diskmaskinens display.

Du kan antingen installera uppdateringen direkt eller vid ett senare tillfälle. Du får då frågan om uppdateringen igen nästa gång du startar diskmaskinen.

Avaktivera RemoteUpdate om du inte vill installera uppdateringen.

Uppdateringen kan ta några minuter.

Tänk på följande vid aktiverad RemoteUpdate-funktion:

- Om du inte får något meddelande finns heller ingen uppdatering.
- En redan installerad uppdatering kan inte ångras.
- Stäng inte av diskmaskinen under en pågående uppdatering. I så fall avbryts uppdateringen och kommer inte installeras.
- Vissa programuppdateringar kan bara göras av Miele service.

SmartStart

Denna menypunkt visas bara om din diskmaskin ingår i ditt nätverk (se avsnittet “Inställningar – Miele@home”).

Med funktionen SmartStart kan du få diskmaskinen att starta automatiskt vid en tid när elleverantörens tariff är som lägst.

För att kunna använda denna funktion behöver du eventuellt ytterligare tekniskt tillbehör.

Om du har aktiverat SmartStart Tillåt så visar menyn “Timer” ◷ för det valda programmet inte längre EcoStart, utan SmartStart. Diskmaskinen startas då inom den inställda tiden av en signal från din elleverantör.
Om du inte skickar någon startsignal inom angiven tid kommer diskmaskinen att starta automatiskt.

EcoStart

För att diska så billigt som möjligt kan du använda tidsvariabla eltariffer med EcoStart (se avsnittet “Tillvalsfunktioner – Timer”).
Med detta kan din diskmaskin starta automatiskt på de tider då elen är som billigast.

För att kunna använda detta val måste du först ställa in upp till tre eltariffstidszoner i vilka din diskmaskin kan starta. Du kan tilldela dessa tidszoner olika prioritet. Tidszonen med billigast el får prioritet 1.

Hör med din elleverantör vilka tider det är billigast.

När du har ställt in eltariffstidszonerna kan du med hjälp av EcoStart ställa in önskat senast programslut för programmet.
Diskmaskinen startar då automatiskt i den billigaste tidszonen. Programmet är klart senast den inställda sluttiden.

Ställa in eltariffer

Innan du kan använda tillvalet EcoStart, måste du ställa in minst en eltariff.

- Välj en eltariff T1–T3, som du vill ställa in, med hjälp av touchknapparna ∨∧ och bekräfta med *OK*.

Början av den valda eltariffstiden visas och sifferblocket för timmar är markerat.

- Ställ in början av tiden i timmar och minuter med hjälp av touchknapparna ∨∧ och bekräfta båda med *OK*.

Slutet av den valda eltariffstiden visas och sifferblocket för timmar är markerat.

- Ställ in slutet av tiden i timmar och minuter med hjälp av touchknapparna ∨∧ och bekräfta båda med *OK*.

Eltariffstiden sparas och den tillhörande prioriteten visas.

- Ställ in önskad prioritet med touchknappar ∨∧ och bekräfta med *OK*.
- Bekräfta meddelandet med *OK*.

Eltariffstidszonen aktiverades.

Ändra eltariffstidszoner

Du kan ändra början, slut eller prioritet för en eltariffstidszon.

- Välj en eltariff T1–T3, som du vill ändra, med hjälp av touchknapparna ∨∧ och bekräfta med *OK*.
- Välj den inställning som du vill ändra och bekräfta med *OK*.
- Ändra inställning med touchknapparna ∨∧ och bekräfta med *OK*.
- Bekräfta meddelandet med *OK*.

Ändringen sparades.

Radera eltariffstidszoner

Du kan radera inställningarna för en eltariffstidszon och därmed avaktivera denna tidszon för tillvalet EcoStart.

- Välj en eltariff T1–T3, som du vill radera, med hjälp av touchknapparna ∨∧ och bekräfta med *OK*.
- Välj till exempel T1 radera och bekräfta med *OK*.
- Välj till exempel T1 verkligen radera och bekräfta med *OK*.

Inställningarna för den valda eltariffstidszonen återställs.

- Bekräfta meddelandet med *OK*.

Eltariffstidszonen raderades.

Förbrukning (EcoFeedback)

Du kan ställa in om det valda programmets vattenförbrukning ska visas. En prognos över beräknad förbrukning visas då före ett program och efter programmet visas den verkliga förbrukningen.
I denna meny kan du också visa totalförbrukningen av vatten för alla diskprogram som har körts i diskmaskinen (se avsnittet “Diska miljövänligt – EcoFeedback – visning av förbrukning”).

Visa Förbrukning

- Välj menypunkten Visning förbrukning och bekräfta med *OK*.
- Välj önskad inställning och bekräfta med *OK*.

Visa Total förbrukning

- Välj menypunkten Total förbrukning och bekräfta med *OK*.
- Med menypunkten Vatten visas den totala förbrukningen.

Du kan ställa tillbaka värdet för den totala förbrukningen till 0.

- Välj menypunkten Återställ och bekräfta med *OK*.
- Välj menypunkten ja och bekräfta med *OK*.
- Bekräfta meddelandet med *OK*.

Värdena återställs till 0.

Displayens ljusstyrka

Du kan ställa in ljusstyrkan på displayen i 7 olika lägen.

Ljudstyrka

Vid aktiverade ljudsignaler signaleras programslut och eventuella fel av en tonföljd.

Ljudsignaler vid fel

Varningssignalen som hörs vid ett fel, ljuder fyra gånger i intervaller med en kort paus.

Den varningssignal som ljuder vid fel kan inte stängas av.

Ljudsignaler

Ljudsignalen vid programslut ljuder fyra gånger i intervaller med en kort paus.

Du kan ställa in ljudstyrkan på ljudsignalerna vid programslut i sju olika nivåer. Om inget läge är valt så är signalen avstängd.

Knappljud

Varje knapptryckning bekräftas med en ljudsignal.

Du kan ställa in ljudstyrkan i sju olika nivåer. Om inget läge är valt så är signalen avstängd (med undantag för ⏻ *På/Av*).

Välkomstmelodi

När du stänger av och sedan slår på diskmaskinen så hörs en kort melodi.

Du kan stänga av denna melodi.

Indikering för påfylln.

Om du alltid använder diskmedel med fler funktioner eller den automatiska doseringen av diskmedel med Miele PowerDisks (om sådan finns) och störs av indikeringarna för påfyllning av salt och spolglans, så kan du stänga av dem.

Om du slutar att använda diskmedel med fler funktioner, så fyller du på salt och spolglans. Aktivera indikeringarna för påfyllning igen.

AutoOpen

Luckan öppnas automatiskt lite grann i vissa program för att förbättra torkningen.

Om du vill kan du stänga av denna funktion.

⚠ Skador på grund av vattenånga.
Vattenångan kan förorsaka skador på ömtåliga bänkskivor om du öppnar luckan efter programslut och fläkten inte längre går.
Om du har stängt av den automatiska lucköppningen och ändå vill öppna luckan efter programslut, så öppna luckan helt.

Programversion

Om du behöver kontakta Miele service kan du se elektronikens programversion.

Butik

Endast för återförsäljare!

Diskmaskinen har ett demoprogram som återförsäljarna kan använda.

Fabriksinställningar

Du kan återställa maskininställningarna för diskmaskinen till fabriksinställning.

Inställningarna för wifi-modulen (om sådan finns) måste återställas separat (se avsnittet “Inställningar, Miele@home”).

Inställningar

Under denna menypunkt kan du återställa alla inställningar för diskmaskinen som inte berör wifi-modulen till fabriksinställningar.

Miele AB
Industrivägen 20, Box 1397
171 27 Solna

Tel 08-562 29 000
Serviceanmälan:
08-562 29 800
professionalservice@miele.se

www.miele.se/professional

Miele & Cie. KG
Carl-Miele-Straße 29, 33332 Gütersloh, Tyskland

2021-10-06 GG11 M.-Nr. 12 020 390 / 00